角号 PIN	定义 FUNCTION	颜色 COLOR
1	U相 MOTOR U	白 WHITE
2	W相 MOTOR W	黑 BLACK
3	V相 MOTOR V	红 RED
4	接地 MOTOR PE	
5	刹车 BRAKE(+)	蓝 BLUE
6	刹车 BRAKE(-)	蓝 BLUE

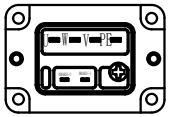

SC-MC6P-JN11-18A-BK

动力线 Power Wire

角号 PIN	定义 FUNCTION	颜色 COLOR
1	DC +5V	红色 RED
2	GND	黑色 BLACK
3	NC	NC
4	NC	NC
5	485+	蓝色 BLUE
6	485-	黄色 YELLOW

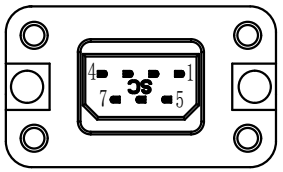

反馈线 Feedback Wire

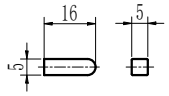

KEY

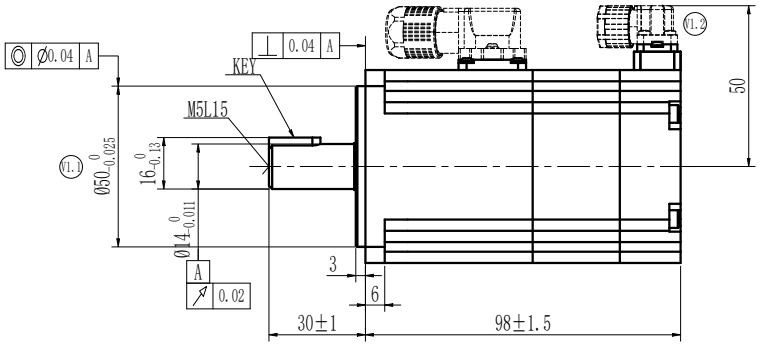

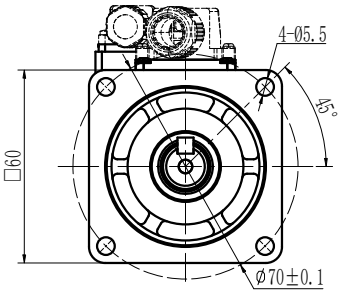

Performance Curve

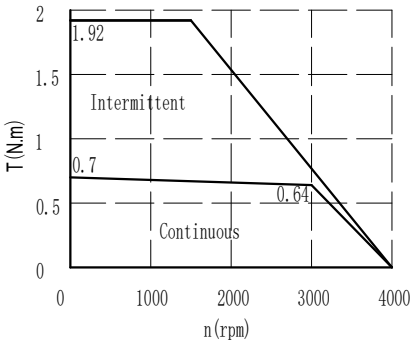

S/N:R2BAK0SYYDDDNNNN

刹车参数 Brake Data

静摩擦力 Static Friction (N.m)	2
电压 Voltage (VDC)	24
功率 Power (W)	7.6

技术参数 Technical Data

极数 No. of poles	10
直流母线电压 DC Link Voltage U_{DC}(V)	48
额定功率 Rated Power P_N (W)	200
额定转矩 Rated Torque T_N (N.m)	0.64
额定转速 Rated Speed n_N (rpm)	3000
额定电流 Rated Current I_N (A)	5.7
最大转矩 Maximum torque T_m (N.m)	1.92
最大电流 Maximum Current I_m (A)	18.2
连续静态转矩 Standstill torque T_S (N.m)	0.7
连续静态电流 Standstill Current I_S (A)	6.27
线电阻 Resistance line-line R_L (Ω)	0.68
线电感 Inductance line-line L_L (mH)	1.33
电气时间常数 Electrical time constant τ_e (ms)	1.96
机械时间常数 Mechanical time constant τ_m (ms)	1.33
反电势常数 Voltage constant K_e (V/krpm)	7.5
转矩常数 Torque constant K_t (Nm/A)	0.124
转动惯量 Rotor moment of inertia Jm (Kg.cm^2)	0.174
最大径向力 Max. radial force Fr(N)	40
最大轴向力 Max. axial force Fa(N)	30
反馈装置 Feed back device	AM-S17Bit
绝缘等级 Insulation class	F
防护等级 Protection level	IP65
重量 Weight (Kg)	1.3

VER	DESCRIPTION OF CHANGE
V1.1	调整法兰公差
V1.2	增加对插接头;

V1.2	ECN240069	WYD	CCT	24-3-6
VER	ECN NO.	CHANGE	APP'D	DATE

FINAL TOLERANCE REFERENCE
GB/T 1804-m Unit:mm
LINER
≤6 ±0.1 >6~30 ±0.2
>30~120 ±0.3 >120~400 ±0.5

MATERIAL

FIRST ANGLE PROJECTION

DESIGN	WYD	DATE 23-7-13
CHECK	ZT	23-7-13
APPROVE	LSJ	23-7-13
SHEET 1 OF 1		

P/NO.	307090340SS
TITLE	Outside Drawing
USED ON	SMK60S-0020-30SBK-5DSA
SCALE:	VER: V1.2

KINCO