PROVEN PERFORMANCE

Customers in over 60 countries and in diverse markets and sectors.

Kinco 上海步科自动化股份有限公司
Kinco Automation (Shanghai) Co.,Ltd

[上海]:中国(上海)自贸区申江路5709号,秋月路26号3幢(201210)
电话:021-6879 8588　传真:021-6879 7688
[深圳]:深圳市南山区高新科技园北区朗山一路6号1栋(518057)
电话:0755-2658 5555　传真:0755-2661 6372

技术支持热线:**400 700 5281**
Email: sales@kinco.cn
www.kinco.cn

步科股份 688160

©2022 上海步科自动化股份有限公司。资料变更恕不另行通知,版本:K1C04-2306

Kinco

可编程
控制器
PLC

Kinco PLC产品型录

- K2系列PLC
- KS系列PLC
- KW系列PLC
- MK系列一体机
- K6系列PLC

目录/CONTENTS

CONTENTS

K2系列PLC

02 K2系列PLC概述
03 K2系列PLC型号参数
04 K2系列PLC外形尺寸及型号描述
05 K2系列型号描述
06 K2系列型号接线图

KS系列PLC

08 KS系列PLC概述
09 KS系列PLC型号参数
10 KS系列CPU型号描述及接线图
12 Ks系列扩展模块型号描述及接线图

KW系列PLC

15 KW系列PLC概述及型号参数
16 KW系列PLC型号描述及接线图

MK系列一体机

17 MK系列触摸屏PLC一体机
18 MK系列型号参数
21 MK系列尺寸图/接线图

K6系列PLC

25 K6系列PLC概述
26 K6系列产品列表
28 K6 系列CPU模块参数
29 K6 系列PLC CPU模块及尺寸图
31 K6系列PLC描述及接线图
37 K6扩展I/O模块型号描述及接线图
44 K6扩展功能模块型号描述及接线图

编程软件Kincobuilder

K2系列PLC概述

产品特点：

K2系列PLC是K系列经济型单品（不可扩展），在K5系列基础上提升了性能且同时降低成本，具备极高性价比。

主要特性

- 提供USB编程口，且可由USB供电调试，便利性大幅提高；
- DIO复用技术，同样型号可满足更多场合应用；
- 4路高速计数输入，3路高速脉冲输出；
- 2路RS485，波特率最高115.2kbps；
- 支持实时时钟；
- 紧凑型，节省安装空间。

晶体管型DIO（DI、DO复用）点

- K2 CPU模块提供了DIO点，既可作为DI，也可作为DO使用，无需配置，接线即可使用。

USB编程口

- 采用了MicroUSB编程接口，支持USB2.0，兼容常见的MicroUSB手机数据线。

高速脉冲计数器

- 4个高速脉冲计数器。每个高速计数器都最大允许配置32个PV值，并且支持32段"CV=PV"中断；
- 支持多种模式，可以进行单相、双相（Up/Down）、AB相（1倍频和4倍频）等计数；
- 计数频率为10~50KHz

高速脉冲输出

- 3路高速脉冲输出，通道分别为Q0.0、Q0.1和Q0.4，都支持PTO（脉冲串）和PWM（脉宽调制）方式输出；
- 输出频率为10~50KHz；
- 软件提供PLS（PWM或PTO）、定位控制指令组、PFLO_F（跟随指令）等。

串行通信口

- CPU模块提供了2个RS485串行通信口，分别命名为PORT1、PORT2，通信特率最高为115.2k；
- PORT1口既可以用作编程口，也支持Modbus RTU主、从站协议和自由通信；
- **PORT2**口支持**Modbus RTU**主、从协议和自由通信。

技术参数表

名称	订货号	规格										
		供电电压	DI	DO	DIO	AI	AO	高速输入	高速输出	通讯口	扩展模块	外形尺寸（单位:mm）（长*宽*高）
CPU205	K205-16DR	DC 24V	6	6*继电器	4	无		单相,2*最高50KHz 2*最高20KHz 双相,2*最高50KHz 2*最高10KHz	无	2*RS485 最高115.2kbps	不支持	90*97*70
	K205-16DT		6	6*晶体管	4				3 2*最高50KHz 1*最高10KHz			
	K205EX-22DT		8	8*晶体管	6							
	K205EA-18DT		8		无	1	1					
CPU204	K204ET-16DT		8	6*晶体管		1	1	4 单/双相 最高计数频率：200KHz	3 最高输出频率 200KHz	1个以太网口 2*RS485 最高115.2kbps		
CPU209	K209EA-50DX		22	8*晶体管 + 12*继电器		6	2	单相, 2*最高200KHz 2*最高20KHz 双相, 2*最高100KHz 2*最高10KHz	3 2*最高200KHz 1*最高10KHz	1*RS232 2*RS485 最高115.2kbps		215*90*70.36
	K209M-56DT		32	24*晶体管	无			2单/双相 最高计数频率：200KHz	4 3*最高200KHz 1*最高10KHz	2*CAN 2*RS485 最高115.2kbps	支持KS系列扩展 最多14	

尺寸图 (单位:mm)

CPU205 & CPU204

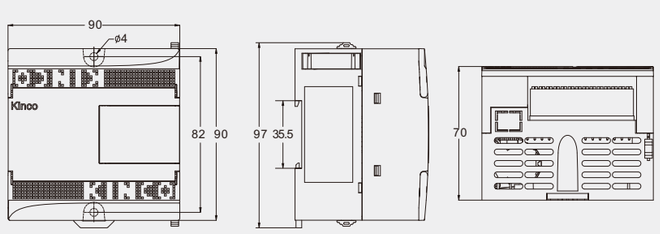

尺寸图 (单位:mm)

CPU209

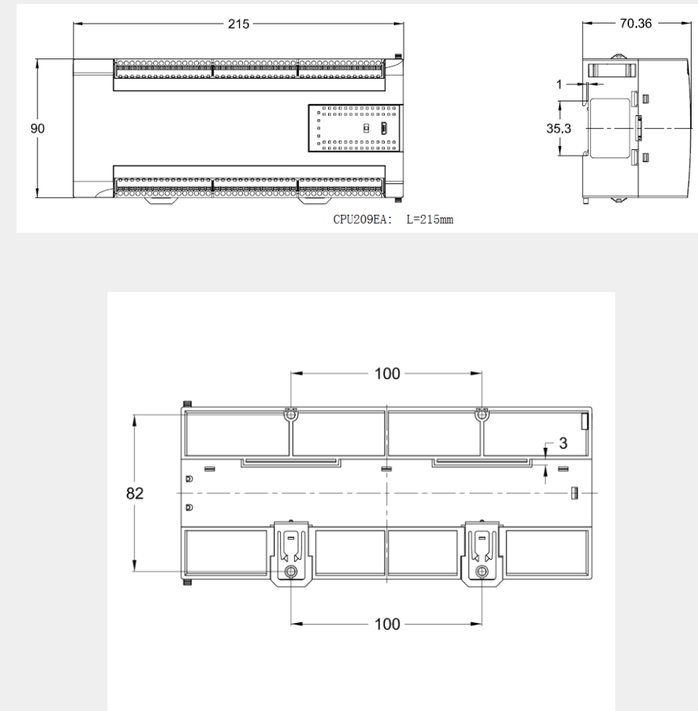

CPU205

K205-16DT

供电电压：DC24V
集成点数：16点I/O，其中DI 6*DC24V，DIO 4*DC24V，DO 6*DC24V晶体管
通信端口：USB2.0编程口，2个RS485通信口
扩展功能：无，不可接扩展模块
实时时钟：有，在25°C时误差小于5分钟/月
安装尺寸：90×97×70mm（长*宽*高）
存储区域：用户程序--最大4K条指令；用户数据--M区1K字节，V区4K字节
数据备份--E2PROM,448字节
数据保持--4K字节。锂电池，常温下3年

CPU205

K205-16DR

供电电压:DC24V
集成点数:16点I/O,其中DI 6*DC24V,DIO 4*DC24V,DO 6*继电器
通信端口:USB2.0编程口,2个RS485通信口
扩展功能:无,不可接扩展模块
实时时钟:有,在25°C时误差小于5分钟/月
安装尺寸:90×97×70mm(长*宽*高)
存储区域:用户程序--最大4K条指令;用户数据--M区1K字节,V区4K字节
数据备份--E2PROM,448字节
数据保持--4K字节。锂电池,常温下3年

K205EX-22DT

供电电压:DC24V
集成点数:22点I/O,其中DI 8*DC24V,DIO 6*DC24V,DO 8*DC24V晶体管
通信端口:USB2.0编程口,2个RS485通信口
扩展功能:无,不可接扩展模块
实时时钟:有,在25°C时误差小于5分钟/月
安装尺寸:90×97×70mm(长*宽*高)
存储区域:用户程序--最大4K条指令;用户数据--M区1K字节,V区4K字节
数据备份--E2PROM,448字节
数据保持--4K字节。锂电池,常温下3年

K205EA-18DT

供电电压:DC24V
集成点数:18点I/O,其中DI 8*DC24V,DO 8*DC24V晶体管,1AI,1AO
通信端口:USB2.0编程口,2个RS485通信口
扩展功能:无,不可接扩展模块
实时时钟:有,在25°C时误差小于5分钟/月
安装尺寸:90×97×70mm(长*宽*高)
存储区域:用户程序--最大4K条指令;用户数据--M区1K字节,V区4K字节
数据备份--E2PROM,448字节
数据保持--4K字节。锂电池,常温下3年

CPU204

K204ET-16DT

供电电压:DC24V
集成点数:16点I/O,其中DI 8*DC24V,DO 6*DC24V晶体管,1*AI,1*AO
通信端口:USB2.0编程口,2个RS485通信口,1个以太网口
扩展功能:无,不可接扩展模块
实时时钟:有,在25°C时误差小于5分钟/月
存储区域:用户程序--最大4K条指令;用户数据--M区1K字节,V区4K字节;
数据备份--E2PROM,448字节;
数据保持--V区2K字节(VB0-VB2047)锂电池,常温下3年。
安装尺寸:90×97×70mm(长*宽*高)

K205EX-22DT

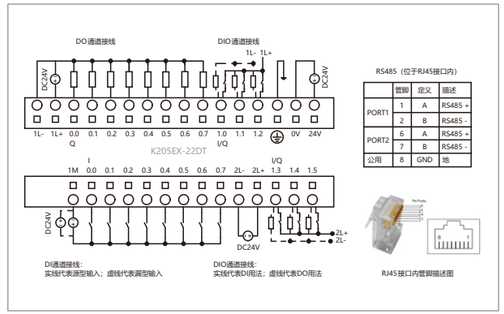

K205EA-18DT

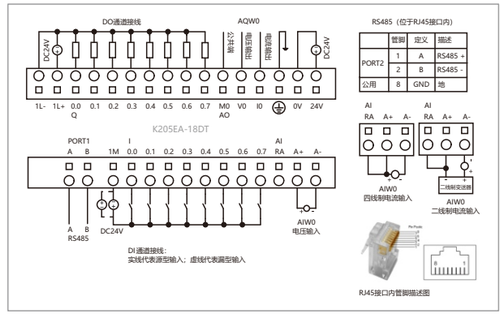

K205-16DT

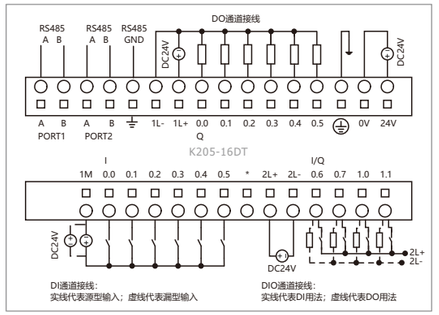

K205-16DR

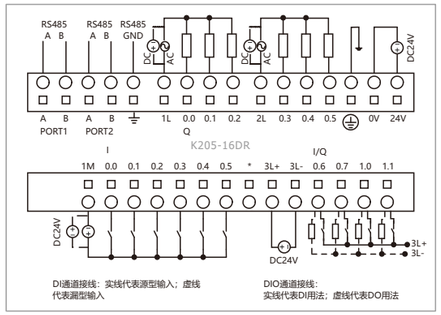

K204ET-16DT

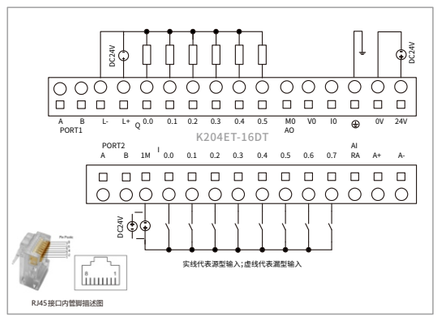

CPU209

K209EA-50DX

供电电压：DC24V
集成点数：50点I/O，其中DI 22*DC24V，DO 8*DC24V+12*继电器，6*AI，2*AO
通信端口：USB2.0编程口，1个RS232，2个RS485通信口
扩展功能：无，不可接扩展模块
实时时钟：有，在25°C时误差小于5分钟/月
安装尺寸：215×90×70.36mm（长*宽*高）
存储区域：用户程序--最大4K条指令；用户数据--M区1K字节，V区4K字节
数据备份--E2PROM,448字节
数据保持--4K字节。锂电池，常温下3年

K209M-56DT

供电电压：DC24V
集成点数：56点I/O，其中DI 32*DC24V，DO 24*晶体管
通信端口：USB2.0编程口，1*CAN，1*扩展口带扩展模块（也可同时用做CAN接口，支持CAN自由通信）
2*RS485
扩展功能：支持，可接KS薄片扩展模块
实时时钟：有，在25°C时误差小于5分钟/月
存储区域：用户程序--最大8K条指令；用户数据--M区4K字节，V区16K字节；
数据备份--E2PROM,V区最后的1K字节，永久存储；
数据保持--全部V区。锂电池，常温下3年。
安装尺寸：215*90*70.36mm（长*宽*高）

K209EA-50DX

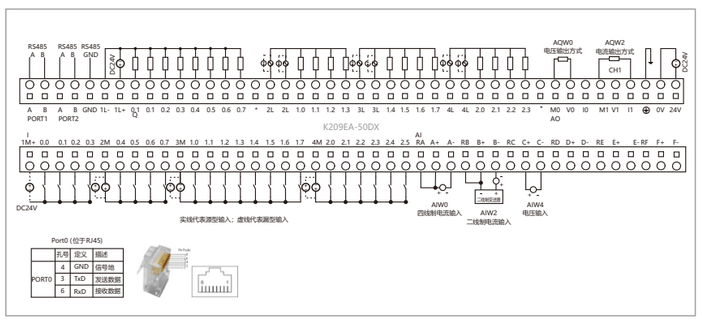

K209M-56DT

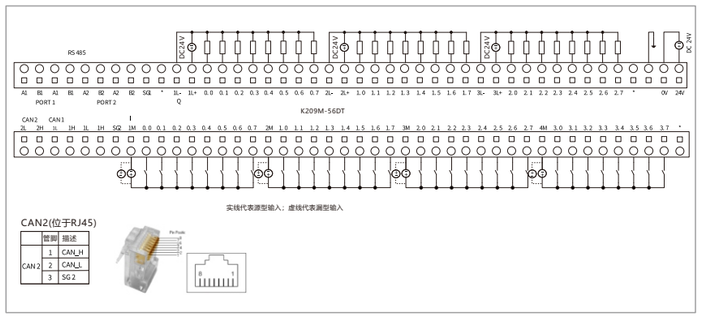

产品概述

Kinco KS系列PLC属于小型一体化PLC，是步科公司推出的高性能薄片型产品。
KS系列PLC在延续了K5/K2系列功能丰富、高性能、高可靠性的前提下，采用了性能更高的CPU，更提供了本体自带CAN总线接口，高性能的高速输入/输出，紧凑型安装，丰富的扩展模块等更贴近用户需求的功能，能满足用户多种应用需求。

主要特点

- **大幅节省安装空间**
  薄片式紧凑型设计，厚度小于25mm，可在极小电气柜中安装
- **更高的运算速度**
  采用新MCU平台，1000条位指令扫描周期为0.25ms，可达到同类小型PLC上等水平
- **本体提供CANopen接口**
  KS105C1和KS105C2本体自带CAN接口，支持CANopen主站、从站和CAN自由协议，
  配合便利运动控制指令库，为多轴应用场合提供更高性价比的选择
- **高速脉冲计数器**
  KS101M提供2个高速脉冲计数器，KS105、KS105C1和KS105C2提供4个高速脉冲计数器。最高计数频率200K
  每个高速计数器都最大允许配置32个PV值，并且支持32段“CV=PV”中断
  高速计数器支持多种模式，可以进行单相、双相（Up/Down）、AB相（1倍频和4倍频）等计数。
  用户可以利用编程软件中的【HSC配置向导】直观地进行配置
- **高速脉冲输出**
  KS101M不支持高速脉冲输出。KS105、KS105C1和KS105C2提供4路高速脉冲输出，都支持PTO（脉冲串）
  和PWM（脉宽调制）方式输出其中3路最高输出频率可达200KHz（要求负载电阻不大于1.5KΩ），
  另外一路最高输出频率为10KHz软件提供PLS（PWM或PTO）、定位控制指令组、PFLO_F（跟随指令）等，
  便于用户实现简单的运动控制应用
- **串行通信口**
  提供了1个RS232和1个RS485串行通信口，分别命名为PORT0、PORT1，通信波特率最高为115.2Kbps
  PORT0口既可以用作编程口，也支持Modbus RTU从站协议和自由通信
  PORT1口既可以用作编程口，也支持Modbus RTU主站、从站协议和自由通信
- **扩展模块可作为Modbus从站**
  扩展模块的RS485接口可作为Modbus从站，为更多应用场合提供更高性价比解决方案

KS系列CPU模块

KS系列CPU模块									
名称	订货号	规格							
		供电电源	DI	DO	扩展模块	高速输入	高速输出	通讯口	尺寸(单位:mm)
CPU101	**KS101M-04DX**	DC 24V	4	无	最多14	2*最高200KHz 单相和AB相	无	1*以太网口，2*CAN 1*RS232，1*RS485 最高115.2kbps	100*84.5*25.4
CPU105	**KS105-16DT**		8	8* 晶体管	最多14	4*最高200KHz 单相和AB相	3*最高200KHz 1*最高10KHz	1*RS232，1*RS485 最高115.2kbps	
	KS105C1-16DT				无			1*RS232，1*RS485 最高115.2kbps，1*CAN	
	KS105C2-16DT				最多14			1*RS232，1*RS485 最高115.2kbps，2*CAN	

KS系列扩展模块

KS系列扩展模块								
名称	订货号	规格						
		供电电源	DI	DO	AI	AO	通讯口	尺寸(单位:mm)
PM121	**KS121-16DX**	DC 24V	16	无	无	无	1*RS485,可做 Modbus从站	100*84.5*25.4
PM122	**KS122-12XR**		无	12*继电器				
PM122	**KS122-14DT**		无	14*晶体管				
PM123	**KS123-14DR**		8	6*继电器				
PM133	**KS133-06IV**		无	无	4	2		
PM131	**KS131-04RD**		4通道热电阻输入，PT100、PT1000、Cu50、R					

CPU101

KS101M-04DX

供电电压:DC24V
集成点数:4*DI
通信端口:USB2.0编程口,1*以太网口,1*CAN,
1*扩展口带扩展模块(也可同时用做CAN接口,支持CAN自由通信),1*RS232,1*RS485
扩展功能:最大可接14扩展模块
实时时钟:有,在25°C时误差小于5分钟/月
安装尺寸:100×84.5×25.4mm(长*宽*高)
存储区域:用户程序--最大8K条指令;用户数据--M区4K字节,V区16K字节;
数据备份--E2PROM,V区最后的1K字节,永久存储;
数据保持--全部V区。锂电池,常温下3年。

CPU105

KS105-16DT

供电电压:DC24V
集成点数:16点I/O,其中DI 8*DC24V,DO 8*DC24V晶体管
通信端口:1个RS232通讯口,1个RS485通信口
扩展功能:最大可接14扩展模块
实时时钟:有,在25°C时误差小于5分钟/月
外形尺寸:100×84.5×25.4mm(长*宽*高)
存储区域:用户程序--最大4K条指令;用户数据--M区1K字节,V区4K字节
数据备份--E2PROM,448字节
数据保持--V区1K字节(VB0-VB1023),C区(C0-C63)。锂电池,常温下3年

KS101M-04DX

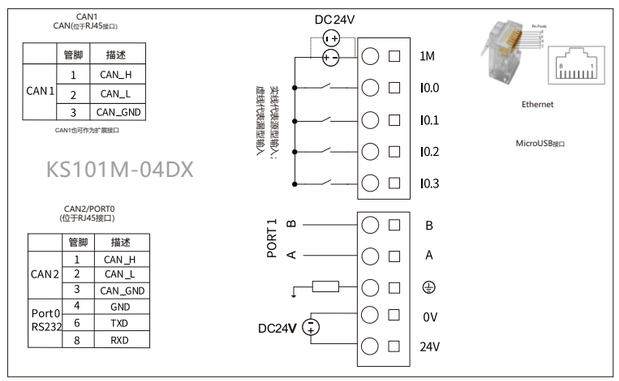

KS105-16DT

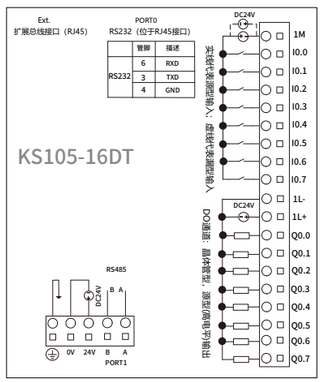

CPU105

KS105C1-16DT

供电电压：DC24V
集成点数：16点I/O，其中DI 8*DC24V，DO 8*DC24V晶体管
通信端口：1个CAN接口，1个RS232通讯口，1个RS485通信口
扩展功能：通过CAN总线接入
实时时钟：有，在25°C时误差小于5分钟/月
外形尺寸：100×84.5×25.4mm（长*宽*高）
存储区域：用户程序--最大4K条指令；用户数据--M区1K字节，V区4K字节
数据备份--E2PROM,448字节
数据保持--V区1K字节（VB0-VB1023），C区（C0-C63）。锂电池，常温下3年

KS105C2-16DT

供电电压：DC24V
集成点数：16点I/O，其中DI 8*DC24V，DO 8*DC24V晶体管
通信端口：1*CAN，1*扩展口带扩展模块（也可同时用做CAN接口，支持CAN自由通信），
1个RS232通讯口，1个RS485通信口
扩展功能：最大可接14扩展模块
实时时钟：有，在25°C时误差小于5分钟/月
外形尺寸：100×84.5×25.4mm（长*宽*高）
存储区域：用户程序--最大4K条指令；用户数据--M区1K字节，V区4K字节
数据备份--E2PROM,448字节
数据保持--V区1K字节（VB0-VB1023），C区（C0-C63）。锂电池，常温下3年

KS105C1-16DT

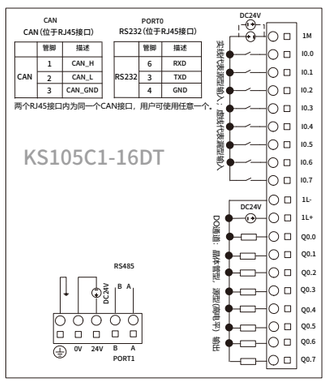

KS105C2-16DT

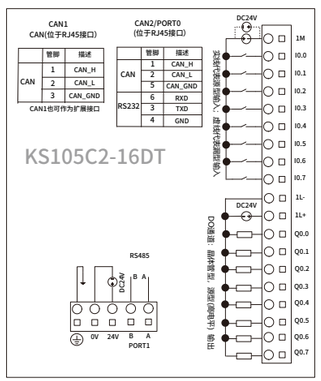

扩展模块

KS121-16DX

输入点数：16，分为2组，每组8通道
输入类型：源型/漏型
输入电压：额定DC24V，逻辑“1”输入电压范围为DC11-30V
外形尺寸：100*84.5*25.4mm（长*宽*高）
隔离方式：现场信号与内部电路之间光电隔离，隔离电压500VAC/1分钟

KS122-14DT

输出点数：14，分为2组
输出类型：源型
输出电压：额定DC24V，每通道最大输出电流500mA
电路保护：供电电源接入极性保护、输出短路保护、感性负载输出保护
外形尺寸：100*84.5*25.4mm（长*宽*高）
隔离方式：现场信号与内部电路之间光电隔离，隔离电压500VAC/1分钟

KS121-16DX

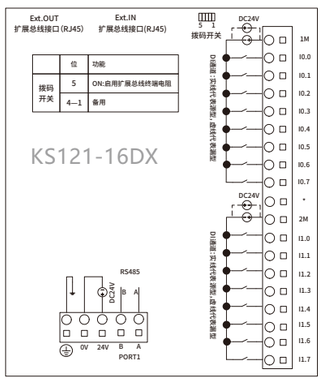

KS122-14DT

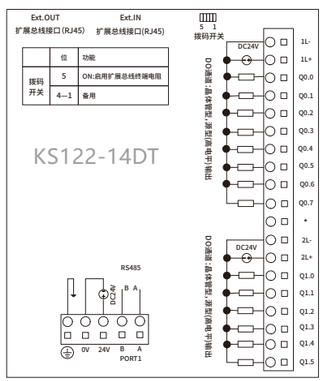

扩展模块

KS122-12XR

输出点数：12，分为3组，每组4通道
输出类型：继电器
负载电压：最大DC30V/AC250V，每通道最大负载电流2A
隔离方式：继电器，线圈与触点的隔离电压1500VAC/1分钟
实时时钟：有，在25°C时误差小于5分钟/月
外形尺寸：100×84.5×25.4mm（长*宽*高）

KS123-14DR

输入点数：8，分为1组
输入类型：源型/漏型
输入电压：额定电压DC24V，逻辑“1”输入电压范围DC11-30V
输出点数：6，分为2组
输出类型：继电器
外形尺寸：100×84.5×25.4mm（长*宽*高）
负载电压：最大DC30V/AC250V，每通道最大负载电流2A
隔离方式：DI通道采用光耦隔离，DO通道采用继电器隔离

KS122-12XR

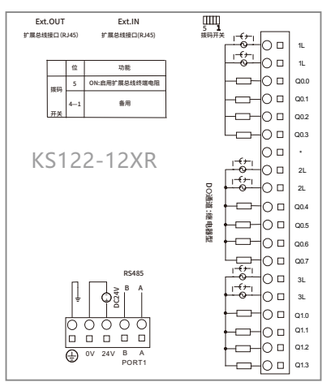

KS123-14DR

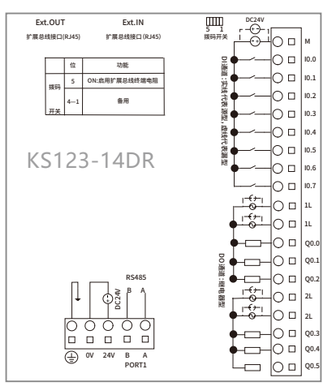

KS123-14DR

扩展模块

KS131-04RD

输入通道：4
输入信号：可选Pt100、Pt1000、Cu50、电阻，两线或者三线制
测量范围：Pt100 -200~850°C、Cu50 -50~150°C、Pt1000 -50~300°C、电阻 0~2000Ω
测量精度：温度±0.5°C；电阻±1Ω
参数配置：各通道通过KincoBuilder软件单独进行参数配置
外形尺寸：100*84.5*25.4mm（长*宽*高）

KS133-06IV

输入通道：4，（可选4-20mA、1-5V、0-20mA、0-10V信号）
测量精度：0.3%F.S
输出通道：2，（可选4-20mA、1-5V、0-20mA、0-10V信号）
输出精度：0.5%F.S
参数配置：各通道通过KincoBuilder软件单独进行参数配置
信号限值：电流输入不允许超过24mA，电压输入则不允许超过12V
外形尺寸：100×84.5×25.4mm（长*宽*高）

KS131-04RD

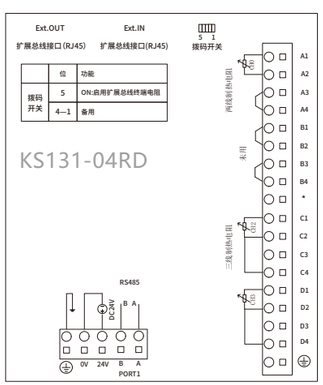

KS133-06IV

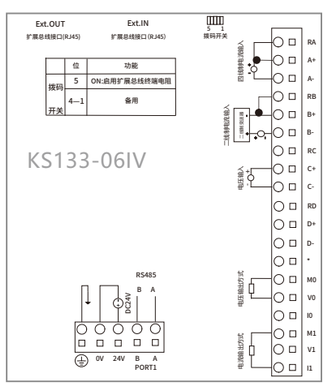

产品概述

Kinco-KW系列PLC属于小型一体化PLC，是步科公司推出的为智慧工厂打造的无线产品。

KW系列PLC在延续K系列功能丰富、高性能、高可靠性的前提下，采用了性能更高的CPU，更提供了本体自带无线网络接口、MicroUSB编程，更高性能的高速输入/输出、紧凑型安装等更贴近用户需求的功能，能满足用户多种应用需求。

KW系列PLC

KW系列PLC							
名称	订货号	技术规格					
		供电电源	IO	通信口	无线频段	扩展模块	尺寸(单位:mm)
KW2	**KW203-12DT-R2**	DC 24V	8*DI，4*DIO 包括： 4路高速脉冲输入， 2路高速脉冲输出， 最高200KHz	1*RS485， 1*RS232， 1*CAN， 1*LoRa（无线）	2.4GHz	可连接 最多14个 KS扩展模块	100*84.5*25.4 (长*宽*高)
KW213	**KW213-08DTX-R2**	DC 9~24V	DIO 8*晶体管	1*RS485， 1*LoRa（无线）	2.4~2.5GHz	扩展总线： 不支持 编程口： Micro-USB	100*84.5*25.4 (长*宽*高)

尺寸图 (单位:mm)

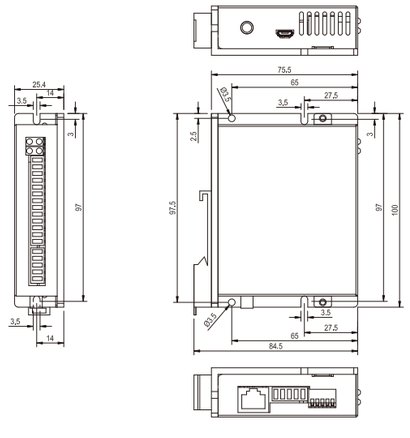

CPU203

KW203-12DT-R2

供电电压：DC24V（DC20.4V－DC28.8V）
IO点数：8*DI，4*DIO
高速输入：4路，支持单相和AB相，最高输入频率200KHz
高速输出：2路，支持脉冲+方向，最高输出频率200KHz（要求负载电阻不大于1.5KΩ）
有线通信口：1*MicroUSB（编程口），1*RS232，1*RS485，1*CAN（可作为扩展通信口）
无线通信口：1*LoRa，通信频段2.4GHz
无线通信速率：0.59 - 1300Kbps
无线通信距离：可视通信距离大于1公里（晴朗天气，无遮挡，天线增益3dBi，天线高度2米）
扩展模块：最多可连接14个KS模块
实时时钟：有，在25°C时误差小于5分钟/月
外形尺寸：100*84.5*25.4（长*宽*高）
存储区域：用户程序--最大4K指令；用户数据--M区1K字节，V区4K字节
数据备份--E2PROM，448字节
数据保持--V区1K字节（VB0-VB1023），C区（C0-C63）。锂电池，常温下3年

KW203-12DT-R2

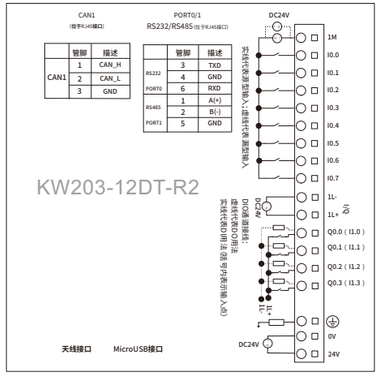

产品概述

Kinco MK 系列结合了步科 HMI+PLC+物联网的优势技术，是步科公司推出的支持物联网功能的经济型一体机产品。

MK 系列一体机是在保留了 HP 系列一体机高性价比的前提下，采用了高性能 CPU 并应用了新的 Dtools 软件技术平台，从而可支持更多丰富画面组件与功能，另外结合步科机器物联网技术平台提供远程上下载，透传 PLC，VNC 监控，设备管理等丰富远程运维功能，以便为广大用户提供更多价值。

主要特点

• 物联网功能

内置物联网功能，支持程序上下载，透传 PLC，VNC 监控，设备管理等丰富远程运维功能，简单易用且功能强大，便利了客户各场合的应用需求。

• 性能升级

HMI 部分采用工业级 CPU，700MHz 主频，128MB Flash + 64MB DDR2 大容量存储，支持步科新一代触摸屏 Dtools 编程软件，进一步提升了产品的性能。

标配以太网接口可接入以太网设备，支持 USB 扩展存储等，方便用户连接更多外设。

• 扩展功能

PLC 支持种类丰富的扩展模块，可扩展 8 个 KS 扩展模块，能满足用户的多种应用需求， 具有更高的性价比。

• 高速脉冲计数器

提供 4 个高速脉冲计数器。每个高速计数器都最大允许配置 32 个 PV 值，并且支持 32 段“CV=PV”中断。高速计数器支持多种模式，可以进行单相、双相（Up/Down）、AB 相（1 倍频和 4 倍频）等计数，4 个脉冲计数器最高计数频率为 50KHz。

用户可以利用编程软件中的【HSC 配置向导】直观地进行配置。

• 高速脉冲输出

提供 4 路高速脉冲输出，都支持 PTO（脉冲串）和 PWM（脉宽调制）方式输出。

软件提供 PLS（PWM 或 PTO）、定位控制指令组、PFLO_F（跟随指令）等，便于用户实现简单的运动控制应用。

• 串行通信口

PLC 部分包含 2 个 RS485 接口，为 PORT1、PORT2，通信速率最高 115.2kbps。PORT1 支持编程协议、Modbus RTU 主站和从站、自由通信。PORT2 支持 Modbus RTU 主站和从站、自由通信。

型号参数(PLC部分)

经济型		
参数	MK070C-33DT	MK043C-20DT
I/O及通信口		
本体开关量	DI 16*DC24V，DO 14*DC24V	DI 9*DC24V，DO 9*DC24V
本体模拟量	2*AI,1*AO 均支持4-20mA/1-5V/0-20mA/0-10V信号	2*AI 支持1-5V/0-10V信号
扩展模块	-	
编程口	USB2.0 从口	
串行通信口	1 个 RS485 接口，为 PORT1，通信速率最高 115.2kbps PORT1 支持编程协议、Modbus RTU 主站和从站、自由通信	
高速计数器	4 支持单相、双相 UP/DOWN、AB 相脉冲输入 4 路最高计数频率：50KHz	
高速输出	4 通道 Q0.0、Q0.1和 Q0.4 最高输出频率 50KHz(最高频率时要求负载电阻不大于 3KΩ)； 通道 Q0.5 最高输出频率10KHz	4
边沿中断	4路，I0.0-I0.3可分别设置为上升沿或者下降沿中断	
存储区域		
用户程序	最大4K条指令	
用户数据	M区1K字节；V区4K字节	
数据备份	E2PROM，448字节	
数据保持	V 区：VB0-VB1907 共 1908 字节；C 区：C0-C63 锂电池，常温下 3 年	
其它		
实时时钟	有， 在25℃时误差小于5分钟/月	

型号参数(PLC部分)

标准型			
参数	MK070E-33DT	MK070E-32DX	MK043E-20DT
I/O及通信口			
本体开关量	DI 16*DC24V， DO 14*DC24V	DI 16*DC24V， DO 4*DC24V+12*继电器	DI 9*DC24V， DO 9*DC24V
本体模拟量	2*AI,1*AO 均支持4-20mA/1-5V/0-20mA/ 0-10V信号	无	2*AI 支持1-5V/0-10V信号
扩展模块	可接 8 个扩展模块		
编程口	USB2.0 从口		
CAN通信口	1 支持Kinco运动控制指令	1 支持CANOpen主站	1 支持CAN自由通信
串行通信口	2 个 RS485 接口，为 PORT1，PORT2，通信速率最高 115.2kbps PORT1 支持编程协议、Modbus RTU 主站和从站、自由通信 PORT2 支持 Modbus RTU 主站和从站、自由通信		
高速计数器	4 支持单相、双相 UP/DOWN、AB 相脉冲输入 4 路最高计数频率：50KHz		
高速输出	4	2	4
	通道 Q0.0、Q0.1和 Q0.4 最高输出频率 50KHz(最高频率时要求负载电阻不大于 3KΩ)； 通道 Q0.5 最高输出频率10KHz		
边沿中断	4路，I0.0-I0.3可分别设置为上升沿或者下降沿中断		
存储区域			
用户程序	最大4K条指令		
用户数据	M区1K字节；V区4K字节		
数据备份	E2PROM，448字节		
数据保持	V 区：VB0-VB1907 共 1908 字节；C 区：C0-C63 锂电池，常温下 3 年		
其它			
实时时钟	有， 在25℃时误差小于5分钟/月		

MK系列型号参数

型号参数(PLC部分)

增强型			
参数	MK070E-27DRT	MK043E-20DTC	MK043E-27DT
I/O及通信口			
本体开关量	DI 12*DC24V， DO 12*继电器	DI 9*DC24V， DO 9*DC24V	DI 10*DC24V，DIO 4*DC24V DO 10*DC24V
本体模拟量	3*RD 支持Pt100型热电阻， 测温范围-40℃~240℃	2*TC 支持J/K/E/T型热电偶	2*AI，1*AO 均支持4-20mA/1-5V/0-20mA/ 0-10V信号
扩展模块	可接 8 个扩展模块		
编程口	USB2.0 从口		
CAN通信口	1 支持CAN自由通信	1 支持CAN自由通信	1 支持Kinco运动控制指令
	不能与扩展总线功能同时使用		
串行通信口	2 个 RS485 接口，为 PORT1，PORT2，通信速率最高 115.2kbps PORT1 支持编程协议、Modbus RTU 主站和从站、自由通信 PORT2 支持 Modbus RTU 主站和从站、自由通信		
高速计数器	4 支持单相、双相 UP/DOWN、AB 相脉冲输入 4 路最高计数频率：50KHz		
高速输出	4	2	4
	通道 Q0.0、Q0.1和 Q0.4 最高输出频率 50KHz(最高频率时要求负载电阻不大于 3KΩ)； 通道 Q0.5 最高输出频率10KHz		
边沿中断	4路，I0.0-I0.3可分别设置为上升沿或者下降沿中断		
存储区域			
用户程序	最大4K条指令		
用户数据	M区1K字节；V区4K字节		
数据备份	E2PROM，448字节		
数据保持	V 区：VB0-VB1907 共 1908 字节；C 区：C0-C63 锂电池，常温下 3 年		
其它			
实时时钟	有， 在25℃时误差小于5分钟/月		

型号参数(HMI部分)

产品类型	标准型/增强型	经济型	标准型/增强型	经济型
显示尺寸	7 寸 TFT		4.3 寸 TFT	
分辨率	800*480 像素		480*272像素	
显示色彩	256K 彩色			
亮度	250cd/m2		400cd/m2	
背光灯	LED			
触摸屏	4线，精密电阻网络（表面硬度4H）			
液晶寿命	50000小时			
处理器	700MHz RISC			
串口	无		1*RS232(COM2),仅MK043-27DT支持	无
以太网	10M/100M 自适应	无	10M/100M 自适应	无
存储器	128MB Flash + 64MB DDR2			
配方存储器	256KB+实时时钟			
扩展存储器	1*USB 主口			
程序下载	1*USB 从口/以太网/U 盘			
打印端口	USB			
软件	Dtools + EdgeAccess + Miot			

尺寸图 (单位:mm)

MK043E-20DT / MK043E-20DTC / MK043C-20DT

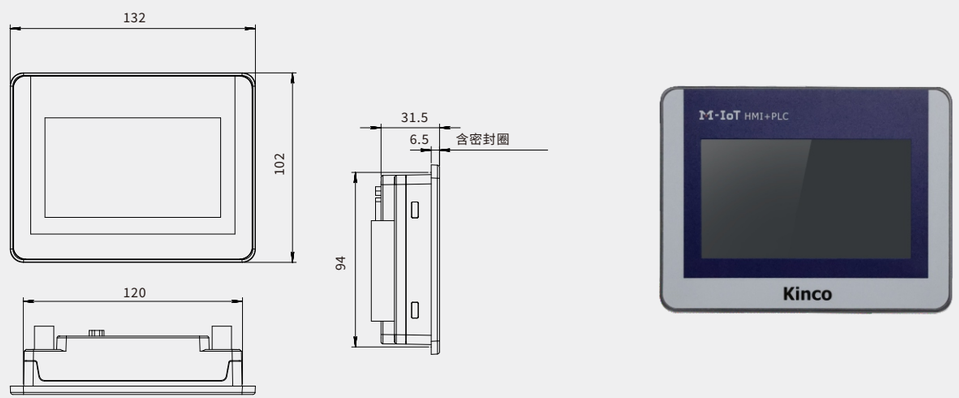

接线图

MK043E-20DT

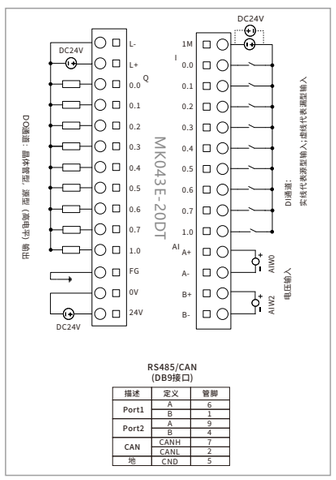

RS485/CAN
(DB9接口)

描述	定义	管脚
Port1	A	6
	B	1
Port2	A	9
	B	4
CAN	CANH	7
	CANL	2
地	CND	5

MK043E-20DTC

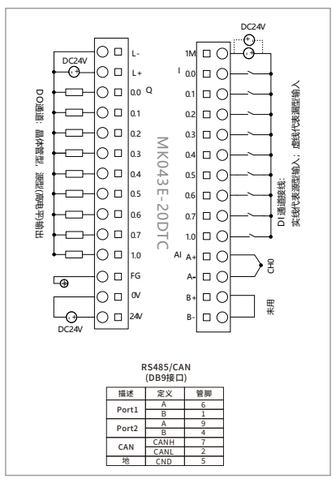

RS485/CAN
(DB9接口)

描述	定义	管脚
Port1	A	6
	B	1
Port2	A	9
	B	4
CAN	CANH	7
	CANL	2
地	CND	5

MK043C-20DT

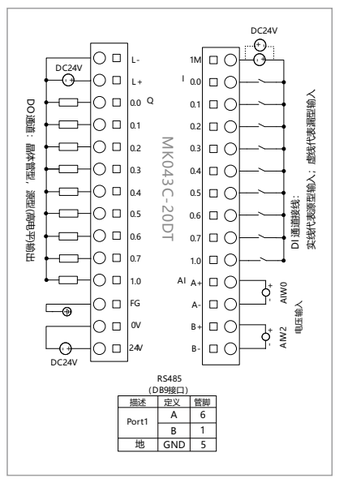

RS485
(DB9接口)

描述	定义	管脚
Port1	A	6
	B	1
地	GND	5

MK系列尺寸图/接线图

尺寸图 (单位:mm)

MK043E-27DT

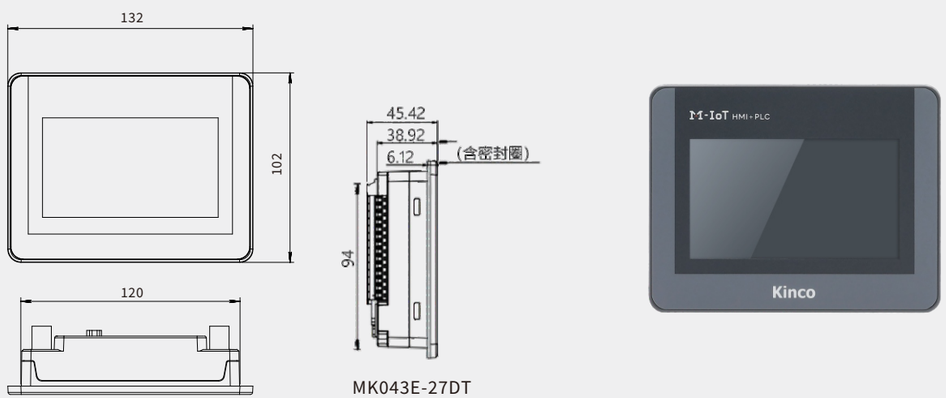

MK043E-27DT
外形尺寸:132*102*45.42mm
安装尺寸:119*93mm

接线图

MK043E-27DT

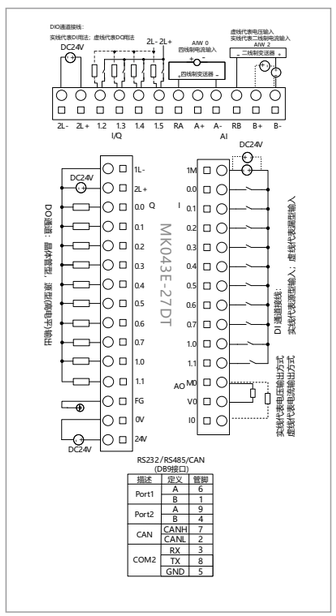

RS232/RS485/CAN
(DB9接口)

描述	定义	管脚
Port1	A	6
	B	1
Port2	A	9
	B	4
CAN	CANH	7
	CANL	2
COM2	RX	3
	TX	8
	GND	5

MK系列尺寸图/接线图

尺寸图 (单位:mm)

MK070E-33DT / MK070E-32DX / MK070E-27DRT / MK070C-33DT

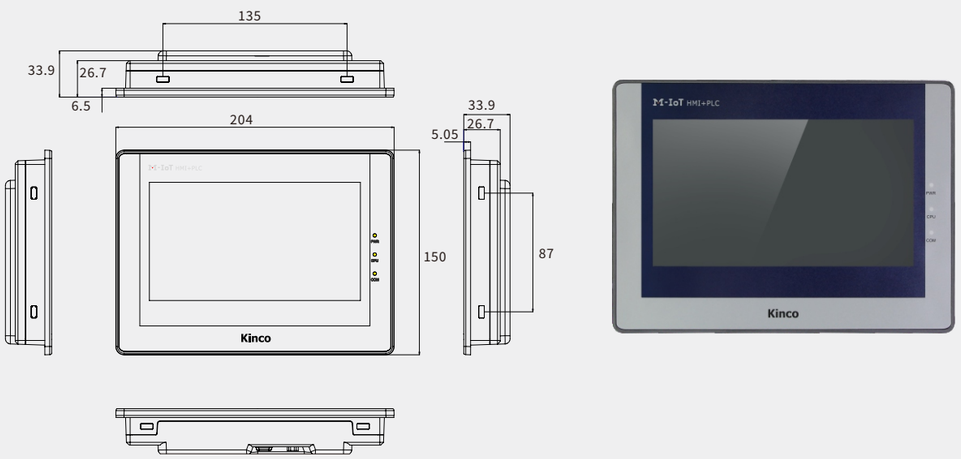

接线图

MK070E-33DT

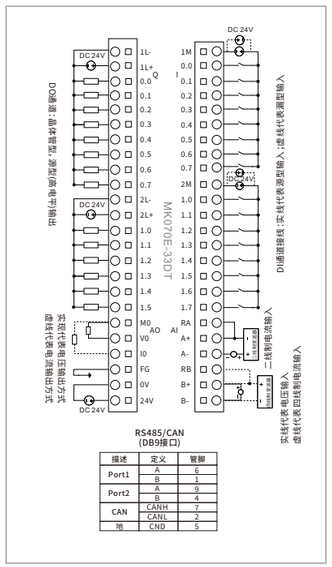

描述	定义	管脚
Port1	A	6
	B	1
Port2	A	9
	B	4
CAN	CANH	7
	CANL	2
地	CND	5

MK070E-32DX

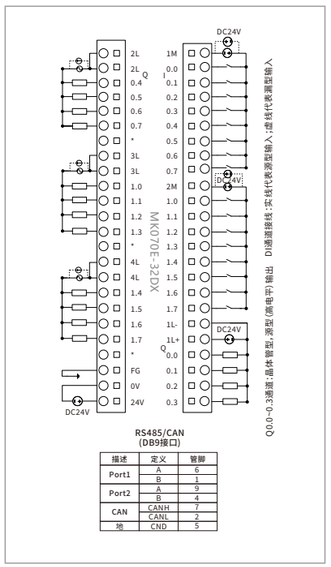

描述	定义	管脚
Port1	A	6
	B	1
Port2	A	9
	B	4
CAN	CANH	7
	CANL	2
地	CND	5

接线图

MK070E-27DRT

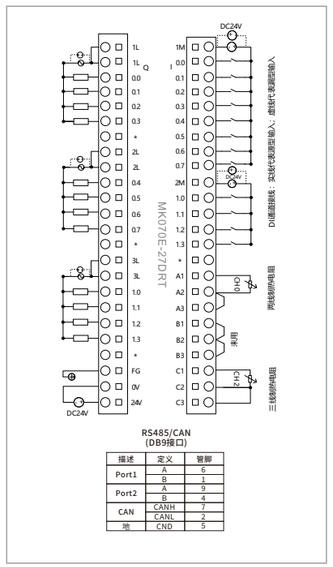

描述	定义	管脚
Port1	A	6
	B	1
Port2	A	9
	B	4
CAN	CANH	7
	CANL	2
地	CND	5

MK070C-33DT

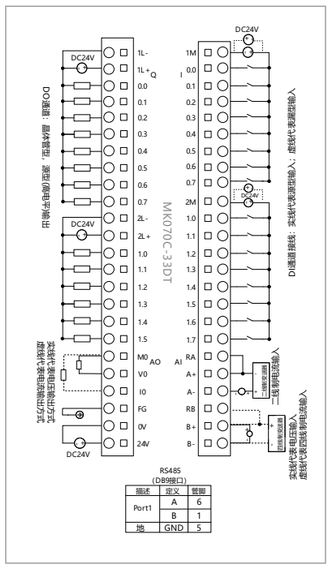

描述	定义	管脚
Port1	A	6
	B	1
地	GND	5

产品概述

Kinco-K6系列PLC属于小型PLC产品，是步科公司推出的高性能标准型PLC，采用了全新的技术平台，在保证高性能、高可靠性的前提下，提供了以太网、CAN总线、扩展BD板接口等更贴近用户需求的功能，并有运行速度更快、存储空间更大、功能显著提升等明显优势，可满足用户的多样化需求。

主要特点

- **以太网接口**

标配10/100M以太网口，支持TCP Server、TCP Client、UDP等通信协议，支持Modbus TCP Client/Server工业总线协议，简单易用且功能强大，适于更多场合的应用需求。

- **多样化的扩展单元**

支持扩展BD板和扩展模块。
扩展模块（Expansin Module）是用于扩展 CPU 本体功能的模块，扩展模块种类丰富且点数较多，K6系列CPU最多可连接14个扩展模块，从而组成一个规模较大的控制系统。
扩展BD板（Basic Unit Expansion Board，CPU模块上的扩展电路板）提供了少量的IO通道和通信口，可以直接插在CPU模块上使用。与扩展模块模块相比，BD板的点数少但是成本低，可以进一步丰富CPU模块的功能。

- **更高的运算速度，更强大的功能**

采用全新的平台，具有更快的处理速度，1000条常用指令的扫描周期为0.3ms。同时提供了8K条指令的程序存储空间及20K字节（V区+M区）的数据存储空间，为复杂控制程序的实现提供了保证。
支持数组功能，最多支持使用16个数组，每个数组最多允许1024个元素（元素可以为KPLC支持的任意数据类型）。用户可以利用数组功能进行求最大值、最小值、平均值、排序等功能，也可以利用数组进一步扩展数据存储空间。
支持堆栈功能，最多支持使用2个堆栈，每个堆栈最多允许1024个元素（元素可以为KPLC支持的任意数据类型）。用户可以利用堆栈功能来实现相应的需求，也可以利用堆栈进一步扩展数据存储空间。

- **CAN总线接口支持CANOpen主站、Kinco运动控制功能**

K6系列PLC可以通过BD板增加1路CAN总线接口。
CAN接口支持CANOpen主站功能，最大允许连接64个从站，每个从站最大允许8个TPDO和8个RPDO，支持节点保护和心跳等错误控制方式。
CAN接口支持Kinco运动控制协议并提供简单易用的定位控制指令，用户可以通过CAN总线轻松连接Kinco的伺服和步进驱动器，Kinco运动控制协议最大支持连接32个节点。

- **多路高速脉冲输入和脉冲输出通道**

K6系列PLC提供4个高速脉冲计数器，支持多种模式计数；其中，HSC0和HSC1最高计数频率为200KHz，HSC2和HSC3最高计数频率为单相最高20KHz，双相最高10KHz。
K6系列PLC提供4路高速脉冲输出通道，其中通道0--2最高输出频率为200KHz，通道3最高输出频率为10KHz。所有通道均支持PTO（脉冲串，脉冲+方向）和 PWM（脉宽调制）方式输出，同时软件提供 PLS（PWM 或 PTO）、定位控制指令组、PFLO_F（跟随指令）等，便于用户实现简单的运动控制应用。

- **兼容K5系列**

K6系列PLC全面兼容K5的功能：可以直接运行K5的程序；可以直接连接K5系列的扩展模块。

名 称	订货号	功能描述
CPU模块		
CPU606	K606-24DT	DC24V供电，DI 14*DC24V，DO 10*DC24V 通讯口：2*RS485，1*Ethernet 可连接1个扩展BD板（1*RS232+1*RS485或者1*CAN） 可连接14个扩展模块
	K606-24AT	AC100-240V供电，DI 14*DC24V，DO 10*DC24V 通讯口：2*RS485，1*Ethernet 可连接1个扩展BD板（1*RS232+1*RS485或者1*CAN） 可连接14个扩展模块
	K606-24DR	DC24V供电，DI 14*DC24V，DO 10*继电器 通讯口：2*RS485，1*Ethernet 可连接1个扩展BD板 可连接14个扩展模块
	K606-24AR	AC100-240V供电，DI 14*DC24V，DO 10*继电器 通讯口：2*RS485，1*Ethernet 可连接1个扩展BD板 可连接14个扩展模块
CPU606EA	K606EA-30DT	DC24V供电，DI 14*DC24V，DO 10*DC24V，AI 4*IV，AO 2*IV 通讯口：2*RS485，1*Ethernet 可连接2个扩展BD板 可连接14个扩展模块
	K606EA-30AT	AC100-240V供电，DI 14*DC24V，DO 10*DC24V，AI 4*IV，AO 2*IV 通讯口：2*RS485，1*Ethernet 可连接2个扩展BD板 可连接14个扩展模块
CPU608	K608-40DT	DC24V供电，DI 24*DC24V，DO 16*DC24V 通讯口：2*RS485，1*Ethernet 可连接2个扩展BD板 可连接14个扩展模块
	K608-40AT	AC100-240V供电，DI 24*DC24V，DO 16*DC24V 通讯口：2*RS485，1*Ethernet 可连接2个扩展BD板 可连接14个扩展模块
	K608-40DR	DC24V供电，DI 24*DC24V，DO 16*继电器 通讯口：2*RS485，1*Ethernet 可连接2个扩展BD板 可连接14个扩展模块
	K608-40AR	AC100-240V供电，DI 24*DC24V，DO 16*继电器 通讯口：2*RS485，1*Ethernet 可连接2个扩展BD板 可连接14个扩展模块
扩展BD板	KB6-CAN	提供1个CAN接口 1*CAN（CAN2）
	KB6-2COM	提供2个串行通信口 1*RS232(Port0),1*RS485(Port3)
	KB6-4DI	提供DI 4*DC24V
	KB6-4DO	提供DO 4*DC24V

继电器输出型号的CPU模块，订货号最后位是"R"的（比如K606-24AR），不支持高速脉冲输出功能

K6系列产品列表

名 称	订货号	功能描述
扩展IO模块		
PM621	K621-08DX	DI 8*DC24V
	K621-16DX	DI 16*DC24V
PM622	K622-08XR	DO 8*继电器
	K622-16XR	DO 16*继电器
	K622-08DT	DO 8*DC24V
	K622-16DT	DO 16*DC24V
PM623	K623-16DR	DI 8*DC24V，DO 8*继电器
	K623-08DR	DI 4*DC24V，DO 4*继电器
	K623-16DT	DI 8*DC24V，DO 8*DC24V
	K623-08DT	DI 4*DC24V，DO 4*DC24V
PM631	K631-04IV	4通道模拟量输入，4-20mA/1-5V/0-20mA/0-10V
	K631-04RD	Pt100、Pt1000、Cu50、电阻
	K631-04TC	4通道热电偶输入，冷端内补偿、外补偿可选，J型、K型、E型、S型、T型
PM632	K632-02IV	2 通道模拟量输出，4-20mA/1-5V/0-20mA/0-10V
PM633	K633-04IV	2通道模拟量输入，4-20mA/1-5V/0-20mA/0-10V 2 通道模拟量输出，4-20mA/1-5V/0-20mA/0-10V
扩展功能模块		
电源模块		
PS680	K680	扩展电源模块输入电压：AC85~265V；输出额定电流：5V 1A/24V 250mA

K6系列CPU模块参数

型号参数

参数		CPU606	CPU606EA	CPU608
I/O及通信口				
本体开关量		14*DI/10*DO	14*DI/10*DO	24*DI/16*DO
本体模拟量		--	4*AI / 2*AO	--
可连接扩展BD板数量		1	2	2
可连接扩展模块数量		14		
通信口	串口	本体：2*RS485； BD板：1*RS232 + 1*RS485		
	CAN	本体：无； BD板：1*CAN		
	Ehternet	本体：1*Ethernet		
高速计数器 单相 双相		4 HSC0和HSC1：最高200KHz；HSC2和HSC3：最高20KHz HSC0和HSC1：最高200KHz；HSC2和HSC3：最高10KHz		
高速输出		4（输出类型为继电器的不支持高速输出功能） PTO0--PTO2：最高200KHz PTO3：最高10KHz（各通道均要求负载电阻不大于1.5KΩ，否则达不到最高输出频率）		
边沿中断		4路，可分别设置为上升沿或者下降沿。		
存储区域				
用户程序		最大8K条指令		
用户数据		M区4K字节；V区16K字节。		
定时器		256 1ms时基：4 10ms时基：16 100ms 时基：236		
计数器		256个		
数据备份		EEPROM，最多1K字节		
数据保持		V区（16K字节）+ C区（计数器，512字节）。锂电池，常温下3年		
其它				
定时中断		2个，0.1ms时基。		
实时时钟		有， 在25℃时误差小于5分钟/月		
DC24V输出电源		交流500mA，直流300mA，短路保护		

K6系列PLC CPU模块及尺寸图

尺寸图

CPU606

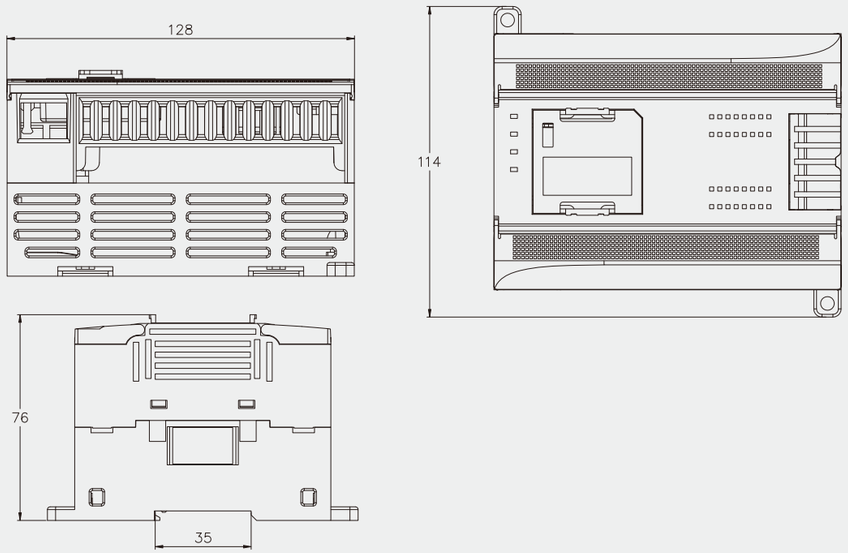

CPU606EA/CPU608

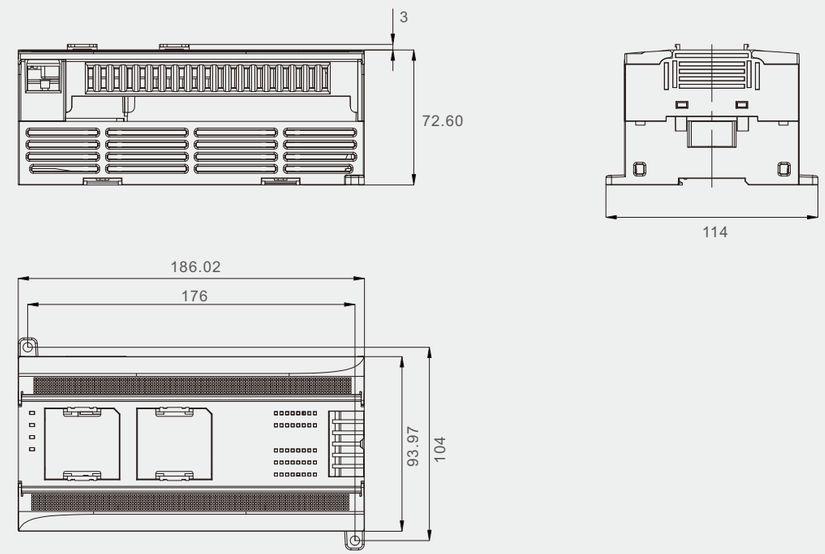

CPU606

K606-24DT

供电电压:DC20.4~28.8V供电
集成点数:24点I/O,其中DI 14*DC24V,DO 10*DC24V,DO是晶体管型输出
通信端口:2个RS485,1*Ethernet
扩展通信:有,BD板:1*CAN 或者1*RS232 + 1*RS485
扩展模块:14
扩展BD槽:1
实时时钟:有
安装尺寸:128×114×76mm(长*宽*高)

K606-24AR

供电电压:AC100-240V供电
集成点数:24点I/O,其中DI 14*DC24V,DO 10*继电器
通信端口:2个RS485,1*Ethernet
扩展通信:有,BD板:1*CAN 或者1*RS232 + 1*RS485
扩展模块:14
扩展BD槽:1
实时时钟:有
安装尺寸:128×114×76mm(长*宽*高)

K606-24DT

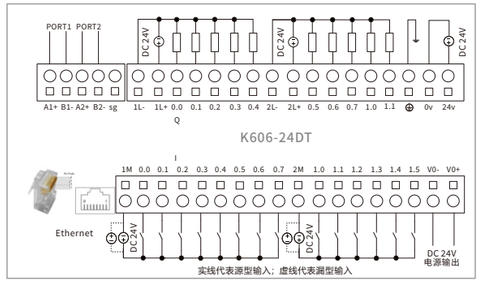

K606-24AR

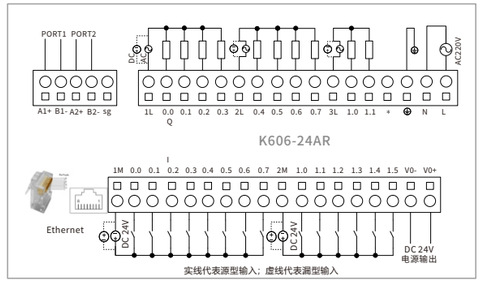

CPU606

K606-24DR

供电电压:DC20.4~28.8V供电
集成点数:24点I/O,其中DI 14*DC24V,DO 10*继电器
通信端口:2个RS485,1*Ethernet
扩展通信:有,BD板:1*CAN 或者1*RS232 + 1*RS485
扩展模块:14
扩展BD槽:1
实时时钟:有
安装尺寸:128×114×76mm(长*宽*高)

K606-24AT

供电电压:AC100-240V供电
集成点数:24点I/O,其中DI 14*DC24V,DO 10*DC24V,DO是晶体管型输出
通信端口:2个RS485,1*Ethernet
扩展通信:有,BD板:1*CAN 或者1*RS232 + 1*RS485
扩展模块:14
扩展BD槽:1
实时时钟:有
安装尺寸:128×114×76mm(长*宽*高)

K606-24DR

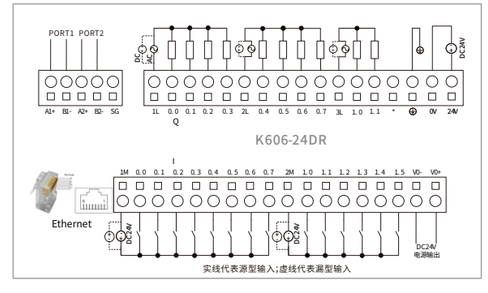

K606-24AT

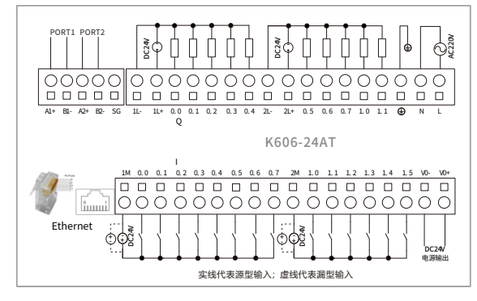

CPU606EA

K606EA-30DT

供电电压：DC20.4~28.8V供电

集成点数：30点I/O，其中DI 14*DC24V，DO 10*DC24V，AI 4*IV，AO 2*IV，DO是晶体管型输出，AI、AO均支持4-20 mA/1-5 V/0-20 mA/0-10V

通信端口：2个RS485，1*Ethernet

扩展通信：有，BD板：1*CAN 或者1*RS232 + 1*RS485

扩展模块：14

扩展BD槽：2

实时时钟：有

安装尺寸：186×114×76mm(长*宽*高)

K606EA-30AT

供电电压：AC100-240V供电

集成点数：30点I/O，其中DI 14*DC24V，DO 10*DC24V，AI 4*IV，AO 2*IV，DO是晶体管型输出，AI、AO均支持4-20 mA/1-5 V/0-20 mA/0-10V

通信端口：2个RS485，1*Ethernet

扩展通信：有，BD板：1*CAN 或者1*RS232 + 1*RS485

扩展模块：14

扩展BD槽：2

实时时钟：有

安装尺寸：186×114×76mm(长*宽*高)

K606EA-30DT

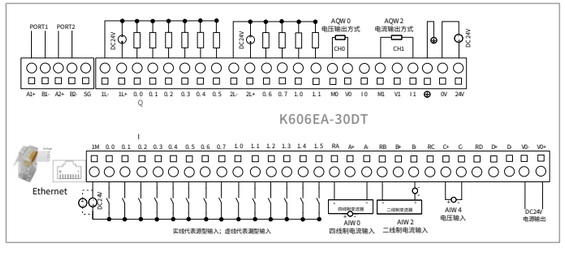

K606EA-30AT

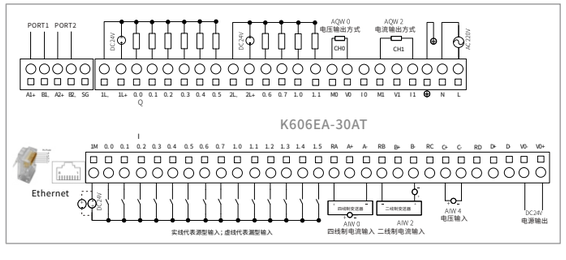

K6系列PLC描述及接线图

CPU608

K608-40DT

供电电压：DC20.4~28.8V供电

集成点数：40点I/O，其中DI 24*DC24V，DO 16*DC24V，DO是晶体管型输出

通信端口：2个RS485，1*Ethernet

扩展通信：有，BD板：1*CAN 或者1*RS232 + 1*RS485

扩展模块：14

扩展BD槽：2

实时时钟：有

安装尺寸：186×114×76mm(长*宽*高)

K608-40AT

供电电压：AC100-240V供电

集成点数：40点I/O，其中DI 24*DC24V，DO 16*DC24V，DO是晶体管型输出

通信端口：2个RS485，1*Ethernet

扩展通信：有，BD板：1*CAN 或者1*RS232 + 1*RS485

扩展模块：14

扩展BD槽：2

实时时钟：有

安装尺寸：186×114×76mm(长*宽*高)

K608-40DT

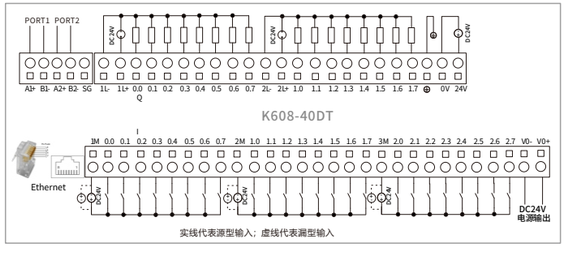

K608-40AT

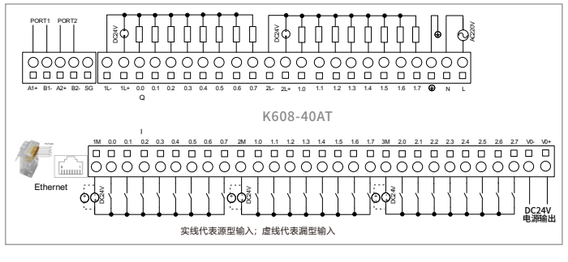

CPU608

K608-40AR

供电电压:AC100-240V供电
集成点数:40点I/O,其中DI 24*DC24V,DO 16*继电器
通信端口:2个RS485,1*Ethernet
扩展通信:有,BD板:1*CAN 或者1*RS232+1*RS485
扩展模块:14
扩展BD槽:2
实时时钟:有
安装尺寸:186×114×76mm(长*宽*高)

K608-40DR

供电电压:DC20.4~28.8V供电
集成点数:40点I/O,其中DI 24*DC24V,DO 16*继电器
通信端口:2个RS485,1*Ethernet
扩展通信:有,BD板:1*CAN 或者1*RS232+1*RS485
扩展模块:14
扩展BD槽:2
实时时钟:有
安装尺寸:186×114×76mm(长*宽*高)

K608-40AR

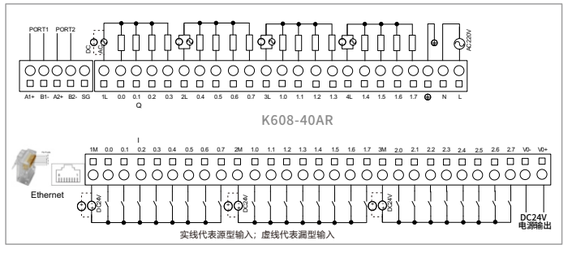

K608-40DR

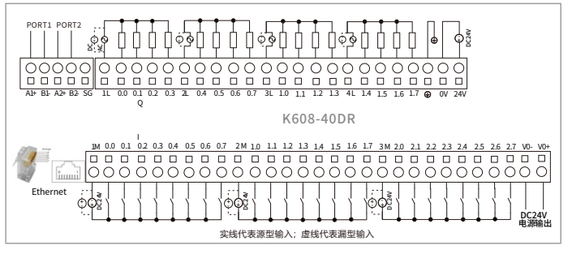

BD板接线图

KB6-CAN

CAN2(位于RJ45接口内)

	管脚	描述
CAN2	1	CAN_H
	2	CAN_L
	3	CAN_GND

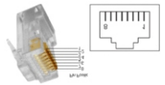

RJ45

KB6-2COM

	孔号	定义	描述
PORT0 (RS232)	2	RxD	接收数据
	3	TxD	发送数据
	5	GND	信号地
PORT3 (RS485)	1	B	RS485-
	6	A	RS485+

PORT0/PORT3

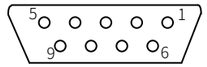

KB6-4DI

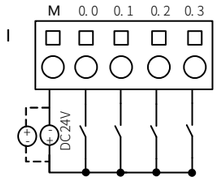

实线代表源型输入；虚线代表漏型输入

KB6-4DO

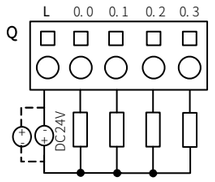

实线代表源型输出；虚线代表漏型输出

开关量输入模块 PM621

K621-08DX

输入点数:8,分为2组,每组4通道
输入类型:源型/漏型
输入电压:额定DC24V,逻辑“1”输入电压范围为DC11～30V
隔离方式:现场信号与内部电路之间光电隔离,隔离电压500VAC/1分钟
信号指示:每通道独立LED指示
模块宽度:50mm

K621-16DX

输入点数:16,分为2组,每组8通道
输入类型:源型/漏型
输入电压:额定DC24V,逻辑“1”输入电压范围为DC11～30V
隔离方式:现场信号与内部电路之间光电隔离,隔离电压500VAC/1分钟
信号指示:每通道独立LED指示
模块宽度:75mm

K621-08DX

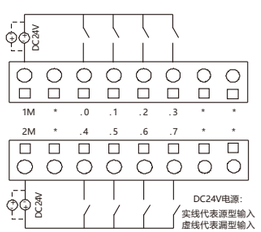

K621-16DX

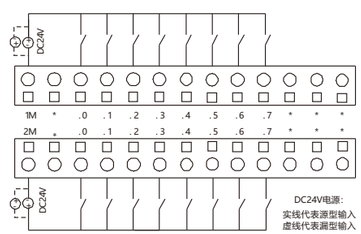

扩展I/O模块型号描述及接线图

开关量输出模块 PM622

K622-08DT

输出点数:8,分为2组,每组4通道
输出类型:源型
输出电压:额定DC24V,每通道最大输出电流500mA
电路保护:供电电源接入极性保护、输出短路保护、感性负载输出保护
隔离方式:现场信号与内部电路之间光电隔离,隔离电压500VAC/1分钟
信号指示:每通道独立LED指示
模块宽度:50mm

K622-16DT

输出点数:16,分为4组,每组4通道
输出类型:源型
输出电压:额定DC24V,每通道最大输出电流500mA
电路保护:供电电源接入极性保护、输出短路保护、感性负载输出保护
隔离方式:现场信号与内部电路之间光电隔离,隔离电压500VAC/1分钟
信号指示:每通道独立LED指示
模块宽度:75mm

K622-08DT

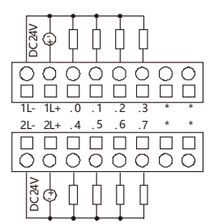

K622-16DT

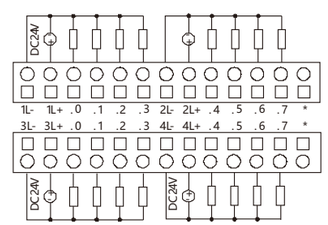

开关量输出模块 PM622

K622-08XR

输出点数:8,分为2组,每组4通道
输出类型:继电器
负载电压:最大DC30V/AC250V,每通道最大负载电流2A
隔离方式:继电器,线圈与触点的隔离电压2000Vrms
信号指示:每通道独立LED指示
模块宽度:50mm

K622-16XR

输出点数:16,分为4组,每组4通道
输出类型:继电器
负载电压:最大DC30V/AC250V,每通道最大负载电流2A
隔离方式:继电器,线圈与触点的隔离电压2000Vrms
信号指示:每通道独立LED指示
模块宽度:75mm

K622-08XR

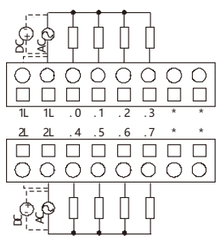

K622-16XR

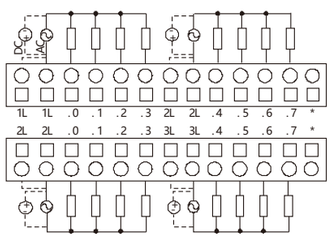

扩展I/O模块型号描述及接线图

开关量输入/输出模块 PM623

K623-08DR

输入点数:4,分为1组
输入类型:源型/漏型
输入电压:额定DC24V,逻辑"1"输入电压范围为DC11～30V
输出点数:4,分为1组
输出类型:继电器
负载电压:最大DC30V/AC250V,每通道最大负载电流2A
隔离方式:DI通道采用光耦隔离,DO通道采用继电器隔离
信号指示:每通道独立LED指示
模块宽度:50mm

K623-16DR

输入点数:8,分为1组
输入类型:源型/漏型
输入电压:额定DC24V,逻辑"1"输入电压范围为DC11～30V
输出点数:8,分为2组
输出类型:继电器
负载电压:最大DC30V/AC250V,每通道最大负载电流2A
隔离方式:DI通道采用光耦隔离,DO通道采用继电器隔离
信号指示:每通道独立LED指示
模块宽度:75mm

K623-08DR

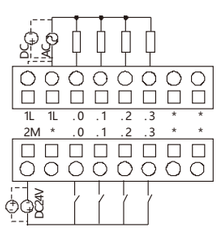

实线代表源型输入；虚线代表漏型输入

K623-16DR

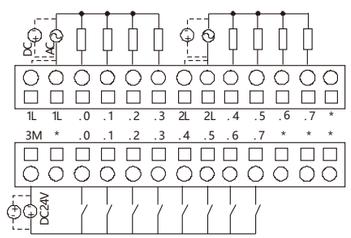

实线代表源型输入；虚线代表漏型输入

开关量输入/输出模块 PM623

K623-08DT

I O 点 数：8点，其中DI 4*DC24V，DO 4*DC24V
输入类型：源型/漏型
输入电压：额定DC24V，逻辑“1”输入电压范围为DC11～30V
输出类型：晶体管
输出电压：额定DC24V，每通道最大输出电流0.5A
隔离方式：各通道采用光耦隔离
信号指示：每通道独立LED指示
模块宽度：50mm

K623-16DT

I O 点 数：16点，其中DI 8*DC24V，DO 8*DC24V
输入类型：源型/漏型
输入电压：额定DC24V，逻辑“1”输入电压范围为DC11～30V
输出类型：晶体管
输出电压：额定DC24V，每通道最大输出电流0.5A
隔离方式：各通道采用光耦隔离
信号指示：每通道独立LED指示
模块宽度：75mm

K623-08DT

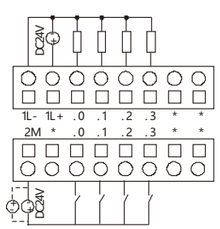

实线代表源型输入；虚线代表漏型输入

K623-16DT

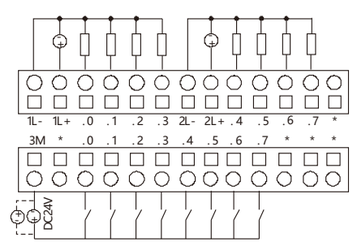

实线代表源型输入；虚线代表漏型输入

扩展I/O模块型号描述及接线图

模拟量输入模块 PM631

K631-04IV

输入通道：4
输入信号：可选4-20mA、1-5V、0-20mA、0-10V信号
测量精度：0.3% F.S.
参数配置：各通道通过Kincobuilder软件单独进行参数配置
信号限值：电流输入不允许超过24mA，电压输入则不允许超过12V
错误指示：各通道红色LED指示输入信号超出选择的范围
模块宽度：50mm

K631-04RD

输入通道：4
输入信号：可选Pt100、Cu50、Pt1000、电阻，两线制或者三线制
测量范围：Pt100 -200～850°C、Cu50 -50～150°C、Pt1000 -50～300°C、
电阻 0~2000Ω
测量精度：温度 ±0.5°C；电阻 ±1Ω
参数配置：各通道通过Kincobuilder软件单独进行参数配置
错误指示：各通道红色LED指示输入信号超出选择的范围
模块宽度：50mm

K631-04TC

输入通道：4
输入信号：可选J型、K型、E型、S型，冷端内补偿或外补偿
测量范围：J型 -210～1200°C、K型 -270～1300°C、E型 -270～1000°C
S型 -50~1600°C
测量精度：0.1% F.S.
参数配置：各通道通过Kincobuilder软件单独进行参数配置
错误指示：各通道红色LED指示输入信号超出选择的范围
模块宽度：50mm

K631-04IV

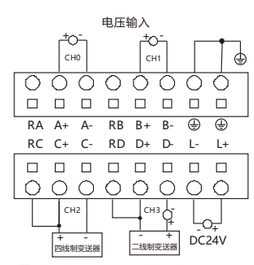

K631-04RD

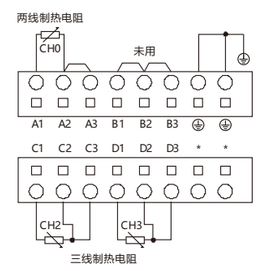

K631-04TC

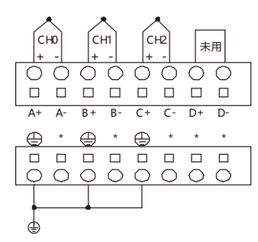

模拟量输出模块 PM632

K632-02IV

输出通道:2
信号形式:可选4-20mA、1-5V、0-20mA、0-10V信号
输出精度:0.3% F.S.
参数配置:各通道通过Kincobuilder软件单独进行参数配置
信号限值:各通道输出值不允许超出所选范围
模块宽度:50mm

模拟量输入/输出模块 PM633

K633-04IV

输入通道:2。可选4-20mA、1-5V、0-20mA、0-10V信号
测量精度:0.3% F.S.
输出通道:2。可选4-20mA、1-5V、0-20mA、0-10V信号
输出精度:0.3% F.S.
参数配置:各通道通过Kincobuilder软件单独进行参数配置
信号限值:输入电流不允许超过24mA,输入电压则不允许超过12V
输出通道值不允许超出所选范围
错误指示:各AI通道红色LED指示输入信号超出选择的范围
模块宽度:50mm

K632-02IV

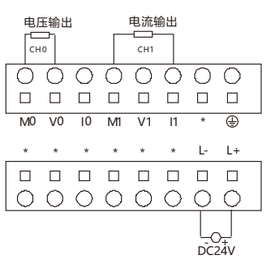

K633-04IV

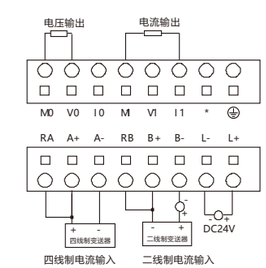

扩展电源模块 PS680

K680

供电电压:AC85-265V
输出额定电流:5V 1A / 24V 250mA
信号指示:当供电电源正常时,PW指示灯亮
模块宽度:75mm

主要特点:

- PS680不需要在KincoBuilder中进行配置
- PS680不占用CPU的 I/O映像区中的地址
- PS680不计入CPU支持的扩展IO模块总数
- 扩展模块超过7个，建议在适当位置增加PS680

K680

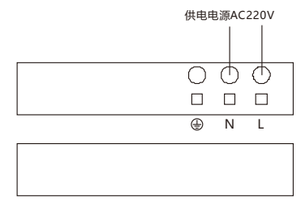

KincoBuilder编程环境符合 IEC61131-3 标准，同时也兼顾到了PLC的一些传统。工程结构符合 IEC61131-3 软件模型，支持IL（指令表）和LD（梯形图）语言，基本指令 114条，扩展指令 420条，同时支持多种特殊操作，如中断处理（事件中断和时间中断）、特殊输入/输出功能（高速输入、脉冲输出、脉冲捕捉）等，适应多领域控制应用。

利用KincoBuilder的调试工具，用户可以在线监视、强制变量、程序更新（三级密码保护）、查看诊断信息等，Windows风格的设计可以使用户方便地管理程序，通过工程管理器和工具栏实现快速操作，在文档中添加、删除、查错、交叉索引、打印、备份等。

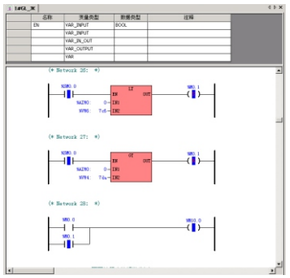

梯形图编程及在线监视

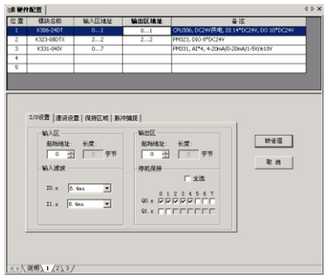

系统配置页面

指令表编程

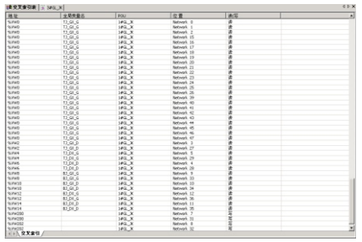

交叉索引表

变量状态表

KincoBuilder支持的数据类型

分类	数据类型	描述	长度（位）	缺省初始值
布尔/位串型	BOOL	布尔型	1	false
	BYTE	8 位位串	8	0
	WORD	16 位位串	16	0
	DWORD	32 位位串	32	0
数值型	INT	整型，有符号	16	0
	DINT	双整型，有符号	32	0
	REAL	实型	32	0.0

（KincoBuilder是免费软件，用户可以从公司网站 www.kinco.cn下载最新版本）