PROVEN PERFORMANCE

Customers in over 60 countries and in diverse markets and sectors.

Kinco 上海步科自动化股份有限公司

Kinco Automation (Shanghai) Co.,Ltd

[上海]:中国(上海)自贸区申江路5709号,秋月路26号3幢 (201210)
电话:021-6879 8588　　传真:021-6879 7688
[深圳]:深圳市南山区高新科技园北区朗山一路6号1栋 (518057)
电话:0755-2658 5555　　传真:0755-2661 6372

技术支持热线: **400 700 5281**
Email: sales@kinco.cn
www.kinco.cn

步科股份 688160

Kinco

人机界面
触摸屏

Kinco人机界面产品型录

- GREEN系列二代
- FUTURE系列二代

About us

关于我们

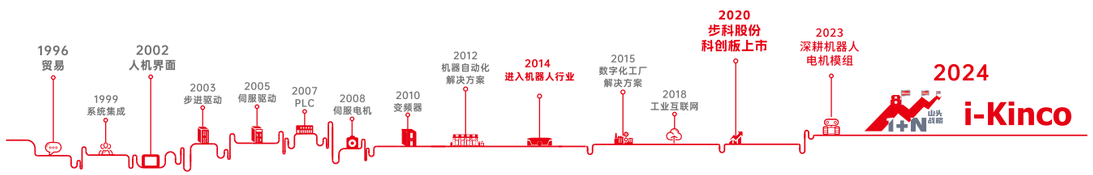

步科成立于1996年，2020年成功在上交所登陆科创板上市（简称：步科股份，股票代码688160），是一家高度重视自主研发和创新的高新技术企业、专精特新企业，主要从事工业自动化及机器人核心部件与数字化工厂软硬件的研发、生产、销售以及相关技术服务，是中国自动化控制、机器人动力、数字化工厂解决方案领军供应商。

经过多年持续不断研发和创新，公司建立了完整的拥有自主知识产权的产品线，涵盖从机器物联网到人机交互、控制、驱动和执行等一系列产品，广泛应用于机器人、医疗设备、物流设备、包装设备、食品设备、服装设备、环保设备，新能源设备、轨道交通设备等自动化设备行业。

其中公司基于综合性的工业自动化与数字化技术平台，深入机器人行业应用场景，为工业移动型 机器人、协作机器人、工业机器人、泛服务机器人、仿生机器人提供显示、控制、驱动等多维度解决方案。公司通过对行业痛点的洞察，与机器人客户深度链接，结合产品研发优势，持续进行创新，推出引领行业的移动机器人专用低压伺服系列产品、一体化伺服轮、协作机器人专用无框力矩电机、机器人专用人机界面、机器人控制器等产品，形成较为完整的机器人核心部件能力，同时公司经过近 10年在机器人行业的耕耘，成为移动机器人低压伺服领域领先企业，在行业内有较高品牌影响力。

步科股份现有上海、深圳、常州、成都四大研发中心，并有深圳和常州两大制造基地。步科股份共有全国10+国内营销中心，100+国内服务商，40+全球合作伙伴，产品远销海外70+国家。在售后服务方面，步科在上海、深圳、常州三地建立售后服务中心。

公司以“让中国制造成为全球顶级制造”为使命，以“智造美好生活“为愿景，秉承“致良知于成长，执匠心以创新”的价值观，坚持以创新的思维，实干的精神开发产品经营业务，长期致力于发展智能制造技术，期待智能制造的技术能让世界更美丽。

四大研发中心　两大制造基地

目录 CONTENTS

专注工业人机界面长达23年
持续提供高品质产品

作为国产HMI的引领者，步科多年来持续深入客户现场，洞察客户需求，基于原有GREEN与FUTURE系列产品大升级，针对不同细分客群推出GL2、G2、F2系列工业人机界面。

步科品牌的6大亮点

引领者 国产品牌	工控龙头股 科创板上市	23年 技术沉淀
品类齐全 全套工控方案	证书资质 CE、UL 认证齐全	全球服务 远销海内外

人机界面产品型录

EdgeAccess2远程运维平台
—— 专为工业互联网时代设计的远程运维软件

搭配步科新一代组态软件Kinco DTools Pro
领先的网络透传技术，稳定、高效的远程能力，全新的UI操作体验
为OEM设备商提供可靠、便捷的远程运维服务

产品特点：

VNC远程桌面，实时监控设备运行状态；
远程独立桌面，远程操作和现场操作独立运行；
远程上传、下载HMI程序，支持批量下载；
远程透传，支持多种常见PLC协议，在线调试PLC程序；
参数监控，实时查看后台参数变化；
文件管理，远程上传、下载配方文件、数据报表、PDF、图片等文件；
日志管理，用户操作信息，可追溯审计；

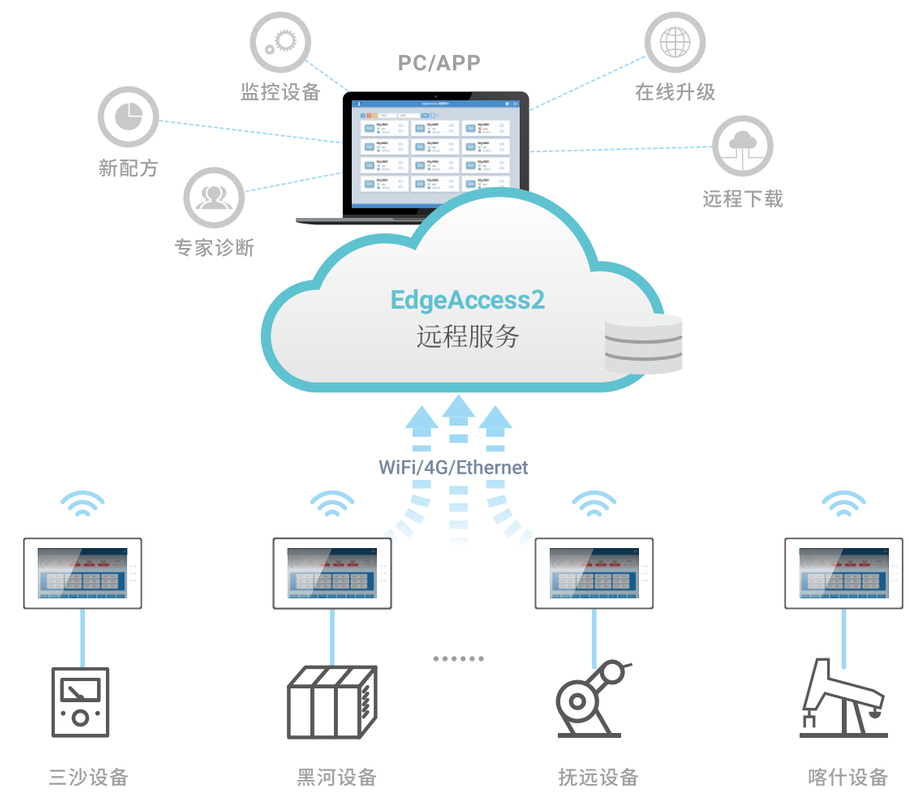

与步科机器物联网（M-IoT）平台便捷对接

—— 助您开启工业互联新时代

HMI上云方案帮助设备建立连接，实现设备与云，设备与设备，设备与人之间高效便捷的信息交互。

- 实时查看运行情况
- 实时收到故障报警
- 工业上云，无缝接入各类物联网平台
- 运维大盘，云组态自由编辑，丰富组件，可快速搭建看板

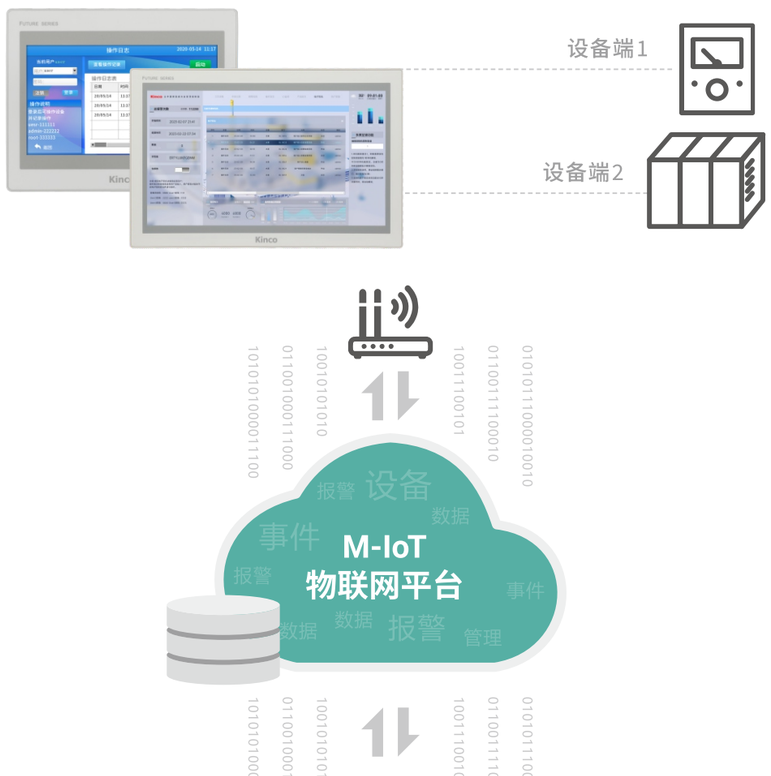

*本文档中带网口的型号均支持该功能。

GREEN 系列二代人机界面

GREEN 系列二代搭配
新一代组态软件：Kinco DToolsPro

GREEN系列二代人机界面是步科针对智能制造设备厂商，提供高性能、高效开发、高性价比的HMI解决方案！根据不同的场景推出通用型（GL2系列）以及标准型（G2系列）供客户依据自身场景选择。

通用型 GL2系列

便捷、高效、智能的HMI新选择！

双核 A7 1GHz处理器	4GB超大存储 256MB内存	全系标配 高清高亮全视角液晶	远程物联 选配4G/WIFI

标准型 G2系列

针对智能制造设备厂商，提供高性能、高效开发、高性价比的HMI解决方案！

主频1.5GHz	4GB 超大存储 512MB内存	全系标配 高清高亮全视角液晶	远程物联 选配WIFI

GREEN系列二代 通用型

GL2070HE/GL2070HE-WIFI/GL2070HE-4G

- 7寸1024*600分辨率，1677万真彩色
- 85/85/85/85宽视角显示
- 双核CPU+256M内存+4G储存
- 配套最新Kinco DToolsPro组态软件

型号规格	GL2070HE	GL2070HE-WIFI	GL2070HE-4G
性能规格			
显示尺寸	7″ TFT		
显示区域	154.21(H)×85.92(V)		
分辨率	1024*600 像素		
显示色彩	1677万真彩色		
显示视角	85/85/85/85 (左/右/上/下)		
对比度	800：1		
背光类型	LED		
亮度	450cd/m2		
背光寿命	30000 小时		
触控面板	4线精密电阻网络 (表面硬度 4H)		
处理器	双核A7 1GHz 处理器		
存储器	4GB eMMC 闪存+256MB RAM 内存		
RTC	内置实时时钟		
可扩展存储器	1 USB Host,1 USB Slave(Type-C)		
打印端口	USB Host/串口		
以太网	LAN0:10/100MHz		
程序下载	USB Slave(Type-C)/U盘/网口		
网络接入	网口	网口/WIFI	网口/4G
Wi-Fi/无线网络频段	无	IEEE802.11 b/g/n：802.11b:max 17dBm； 802.11g:max 17dBm； 802.11n:max 17dBm	LTE-FDD Band 1/3/5/8, LTE-TDD Band 38/39/40/41 UMTS Band 1/8 GSM Band 3/8
VPN	支持HMI远程上传、下载和屏幕监控,支持PLC透传程序上传、下载和监控		
通讯端口	COM0:RS232/RS485/RS422; COM1:RS485;COM2:RS232		
电气规格			
输入电源	DC10.8V ～DC28V		
功耗	4.2W@DC 24V		
允许失电	<3ms		
绝缘功耗	超过 50MΩ@500V DC		
耐压测试	500V AC 1分钟		
结构规格			
PCB喷涂	无		
外壳材质	工程塑料		
外形尺寸	204mm*150mm*37mm		
开孔尺寸	192mm*138mm		
重量	0.5kg		
环境规格			
工作环境温度	0 ～50°C		
工作环境湿度	10～90%RH (无冷凝)		
存储环境温度	-20～60°C		
存储环境湿度	10～90%RH (无冷凝)		
正弦振动测试	10 ～500Hz,30m/s^2, X,Y,Z 轴/小时		
冷却方式	自然风冷		
产品认证			
面板防护等级	符合 IP65 认证		
CE 认证	通过CE认证 （测试标准：EN61000-6-4：2007+A1:2011, EN61000-6-2：2005）		
软件			
组态软件	Kinco DToolsPro V1.7.5及以上版本		

尺寸图（单位：mm）

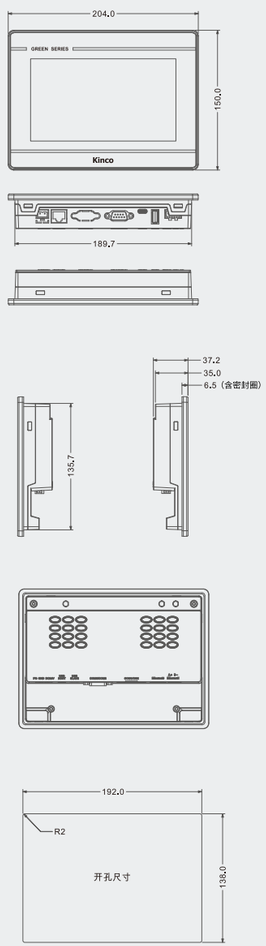

GREEN系列二代通用型

GREEN系列二代 通用型

GL2100E/GL2100E-WIFI/GL2100E-4G

- 10.1寸1024*600分辨率，1677万真彩色
- 85/85/85/85宽视角显示
- 双核CPU+256M内存+4G储存
- 配套最新Kinco DToolsPro组态软件

型号规格	GL2100E	GL2100E-WIFI	GL2100E-4G
性能规格			
显示尺寸	10.1″ TFT		
显示区域	222.72(H)×125.28(V)		
分辨率	1024*600 像素		
显示色彩	16.2M真彩色		
显示视角	85/85/85/85 (左/右/上/下)		
对比度	500:1		
背光类型	LED		
亮度	300cd/m2		
背光寿命	30000 小时		
触控面板	4线精密电阻网络 (表面硬度 4H)		
处理器	双核A7 1GHz处理器		
存储器	4GB eMMC 闪存+256MB RAM 内存		
RTC	内置实时时钟		
可扩展存储器	1 USB Host,1 USB Slave(Type-C)		
打印端口	USB Host/串口		
以太网	LAN0:10/100MHz		
程序下载	USB Slave(Type-C)/U盘/网口		
网络接入	网口	网口/WIFI	网口/4G
Wi-Fi/无线网络频段	无	IEEE802.11 b/g/n：802.11b:max 17dBm； 802.11g:max 17dBm 802.11n:max 17dBm	LTE-FDD Band 1/3/5/8, LTE-TDD Band 38/39/40/41 UMTS Band 1/8 GSM Band 3/8
VPN	支持HMI远程上传、下载和屏幕监控,支持PLC透传程序上传、下载和监控		
通讯端口	COM0:RS232/RS485/RS422; COM1:RS485;COM2:RS232		
电气规格			
输入电源	DC10.8V ～DC28V		
功耗	6W@DC 24V		
允许失电	<3ms		
绝缘功耗	超过 50MΩ@500V DC		
耐压测试	500V AC 1分钟		
结构规格			
PCB喷涂	无		
外壳材质	工程塑料		
外形尺寸	271mm*191mm*36mm		
开孔尺寸	260mm*179mm		
重量	0.9kg		
环境规格			
工作环境温度	0 ～50°C		
工作环境湿度	10～90%RH (无冷凝)		
存储环境温度	-20～60°C		
存储环境湿度	10～90%RH (无冷凝)		
正弦振动测试	10 ～500Hz,30m/s^2, X,Y,Z 轴/小时		
冷却方式	自然风冷		
产品认证			
面板防护等级	符合 IP65 认证		
CE 认证	通过CE认证 （测试标准：EN61000-6-4：2007+A1:2011, EN61000-6-2：2005）		
软件			
组态软件	Kinco DToolsPro V1.7.5及以上版本		

尺寸图（单位：mm）

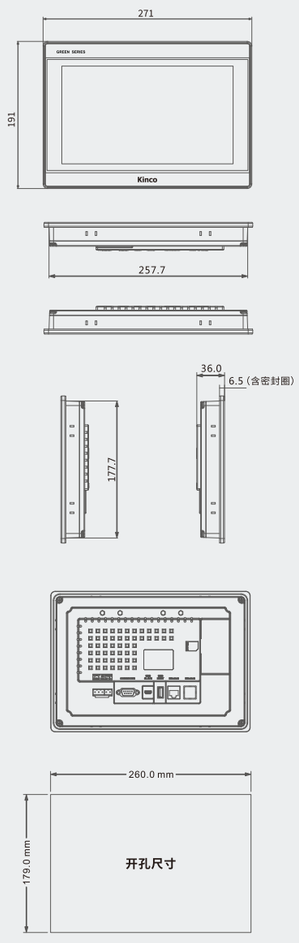

GREEN系列二代 通用型

GL2101E/GL2101E-WIFI/GL2101E-4G

- 10.1寸1024*600分辨率，16.2M真彩色
- 85/85/85/85宽视角显示
- 双核CPU+256M内存+4G储存
- 配套最新Kinco DToolsPro组态软件

型号规格	GL2101E	GL2101E-WIFI	GL2101E-4G
性能规格			
显示尺寸	10.1″ TFT		
显示区域	222.72(H)×125.28(V)		
分辨率	1024*600 像素		
显示色彩	16.2M真彩色		
显示视角	85/85/85/85 (左/右/上/下)		
对比度	500：1		
背光类型	LED		
亮度	300cd/m2		
背光寿命	30000 小时		
触控面板	4线精密电阻网络 (表面硬度 4H)		
处理器	双核A7 1GHz处理器		
存储器	4GB eMMC 闪存+256MB RAM 内存		
RTC	内置实时时钟		
可扩展存储器	1 USB Host,1 USB Slave(Type-C)		
打印端口	USB Host/串口		
以太网	LAN0:10/100MHz		
程序下载	USB Slave(Type-C)/U盘/网口		
网络接入	网口	网口/WIFI	网口/4G
Wi-Fi/无线网络频段	无	IEEE802.11 b/g/n：802.11b:max 17dBm 802.11g:max 17dBm 802.11n:max 17dBm	LTE-FDD Band 1/3/5/8, LTE-TDD Band 38/39/40/41 UMTS Band 1/8 GSM Band 3/8
VPN	支持HMI远程上传、下载和屏幕监控,支持PLC透传程序上传、下载和监控		
通讯端口	COM0:RS232/RS485/RS422; COM1:RS485;COM2:RS232		
电气规格			
输入电源	DC10.8V ～DC28V		
功耗	6W@DC 24V		
允许失电	<3ms		
绝缘功耗	超过 50MΩ@500V DC		
耐压测试	500V AC 1分钟		
结构规格			
PCB喷涂	无		
外壳材质	工程塑料		
外形尺寸	271mm*213mm*38mm		
开孔尺寸	260mm*202mm		
重量	1.1kg		
环境规格			
工作环境温度	0 ～50°C		
工作环境湿度	10～90%RH (无冷凝)		
存储环境温度	-20～60°C		
存储环境湿度	10～90%RH (无冷凝)		
正弦振动测试	10 ～500Hz,30m/s^2, X,Y,Z 轴/小时		
冷却方式	自然风冷		
产品认证			
面板防护等级	符合 IP65 认证		
CE 认证	通过CE认证 (测试标准：EN61000-6-4：2007+A1:2011, EN61000-6-2：2005)		
软件			
组态软件	Kinco DToolsPro V1.7. 5及以上版本		

尺寸图(单位:mm)

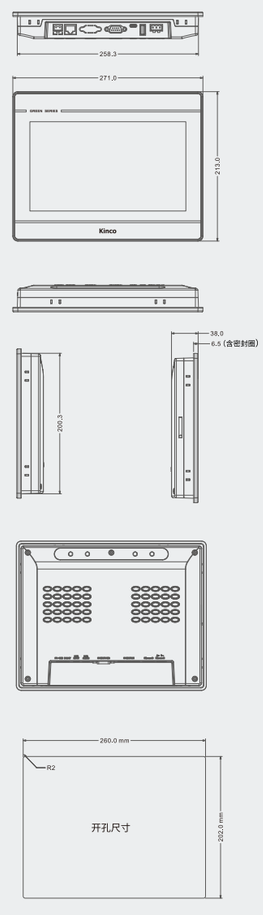

GREEN系列二代 标准型

G2070HE/G2070HE-WIFI

- 7"，1024*600高清显示，1677万真彩色
- 85/85/85/85宽视角显示
- 四核CPU+512内存+4G闪存
- 单网口+三串口，支持双RS485应用
- 配套最新Kinco DToolsPro组态软件

型号规格	G2070HE	G2070HE-WIFI
性能规格		
显示尺寸	7"TFT	
显示区域	154.21(H)×85.92(V)	
分辨率	1024*600像素	
显示色彩	1677万真彩色	
显示视角	85/85/85/85(左/右/上/下)	
对比度	800:1	
背光类型	LED	
亮度	450cd/m2	
背光寿命	30000小时	
触控面板	4线精密电阻网络(表面硬度 4H)	
处理器	Quad-core ARM 1.5GHz	
存储器	4GB eMMC 闪存+512MB RAM 内存	
RTC	内置实时时钟+512KB	
可扩展存储器	1 USB Host	
打印端口	USB Host/串口	
以太网	LAN0:10/100MHz	
程序下载	USB Slave(Type-C)/U盘/网口	
网络接入	有线	有线/WIFI
Wi-Fi/无线网络频段	无	IEEE802.11 b/g/n 802.11b:max 17dBm 802.11g:max 17dBm 802.11n:max 17dBm
VPN	支持HMI远程上传、下载和屏幕监控;支持PLC透传程序上传、下载和监控	
通讯端口	COM0:RS232/RS485/RS422;COM1:RS485/RS422;COM2:RS232	
电气规格		
输入电源	DC18V～DC28V	
功耗	7W@DC 24V	
允许失电	＜3ms	
绝缘电阻	超过50MVDCΩ@500	
耐压测试	500V AC 1分钟	
结构规格		
PCB喷涂	无	
外壳材料	工程塑料	
外形尺寸	204×150×37(mm)	
开孔尺寸	192×138(mm)	
重量	0.5kg	
环境规格		
工作环境温度	0～50°C	
工作环境湿度	10～90%RH(无冷凝)	
存储环境温度	-20～60°C	
存储环境湿度	10～90%RH(无冷凝)	
正弦振动	10～500Hz,30m/s^2,三轴/1小时	
冷却方式	自然风冷	
产品认证		
面板防护等级	符合IP65认证	
CE认证	通过CE认证 (测试标准：EN61000-6-4：2007+A1:2011, EN61000-6-2：2005)	
软件		
组态软件	Kinco Dtools Pro	

尺寸图(单位:mm)

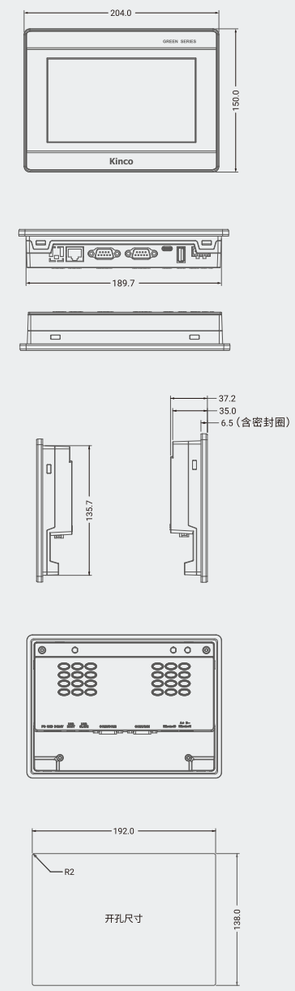

GREEN系列二代 标准型

G2100E/G2100E-WIFI

- 10.1寸1024*600分辨率，1677万真彩色
- 85/85/85/85宽视角显示
- 四核CPU+512MB内存+4G存储
- 三网口，支持双RS485应用
- 背出线设计，线缆插拔无干涉
- 配套最新Kinco DToolsPro组态软件

型号规格	G2100E	G2100E-WIFI
性能规格		
显示尺寸	10.1"TFT	
显示区域	222.72(H)×125.28(V)	
分辨率	1024*600像素	
显示色彩	1677万真彩色	
显示视角	85/85/85/85(左/右/上/下)	
对比度	800:1	
背光类型	LED	
亮度	300cd/m2	
背光寿命	30000小时	
触控面板	4线精密电阻网络(表面硬度 4H)	
处理器	Quad-core ARM 1.5GHz	
存储器	4GB eMMC 闪存+512MB RAM 内存	
RTC	内置实时时钟+512KB	
可扩展存储器	1 USB Host	
打印端口	USB Host/串口	
以太网	LAN0:10/100MHz	
程序下载	USB Slave(Type-C)/U盘/网口	
网络接入	有线	有线/WIFI
Wi-Fi/无线网络频段	无	IEEE802.11 b/g/n 802.11b:max 17dBm 802.11g:max 17dBm 802.11n:max 17dBm
VPN	支持HMI远程上传、下载和屏幕监控;支持PLC透传程序上传、下载和监控	
通讯端口	COM0:RS232/RS485/RS422;COM1:RS485;COM2:RS232	
电气规格		
输入电源	DC18V～DC28V	
功耗	7W@DC 24V	
允许失电	＜3ms	
绝缘电阻	超过50MΩ@500V DC	
耐压测试	500V AC 1分钟	
结构规格		
PCB喷涂	无	
外壳材料	工程塑料	
外形尺寸	271×191×36(mm)	
开孔尺寸	260×179(mm)	
重量	0.9kg	
环境规格		
工作环境温度	0～50°C	
工作环境湿度	10～90%RH(无冷凝)	
存储环境温度	-20～60°C	
存储环境湿度	10～90%RH(无冷凝)	
正弦振动	10～500Hz,30m/s²,三轴/1小时	
冷却方式	自然风冷	
产品认证		
面板防护等级	符合IP65认证	
CE认证	通过CE认证 (测试标准:EN61000-6-4:2007+A1:2011, EN61000-6-2:2005)	
软件		
组态软件	Kinco Dtools Pro	

尺寸图(单位:mm)

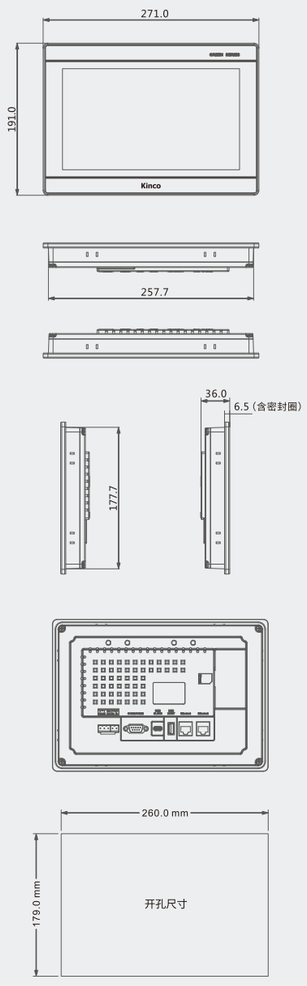

GREEN系列二代标准型

GREEN系列二代 标准型

G2101E

- 10.1"，1024*600分辨率，1677万真彩色
- 70/70/60/60宽视角显示
- 四核CPU+512MB内存+4G存储
- 单网口+三串口，支持双RS485应用
- 下出线设计，节省背部空间
- 配套最新Kinco DToolsPro组态软件

型号规格	G2101E
性能规格	
显示尺寸	10.1"TFT
显示区域	222.72(H)×125.28(V)
分辨率	1024*600
显示色彩	1677万真彩色
显示视角	70/70/60/60(左/右/上/下)
对比度	500:1
背光类型	LED
亮度	350cd/m2
背光寿命	30000小时
触控面板	4线精密电阻网络(表面硬度 4H)
处理器	Quad-core ARM 1.5GHz
存储器	4GB eMMC闪存+512MB RAM内存
RTC	内置实时时钟+512KB
可扩展存储器	1 USB Host
打印端口	USB Host/串口
以太网	LAN0:10/100MHz
程序下载	USB Slave(Type-C)/U盘/网口
通讯端口	COM0:RS232/RS485/RS422;COM1:RS485/RS422;COM2:RS232
电气规格	
输入电源	DC18V～DC28V
功耗	7W@DC 24V
允许失电	＜3ms
绝缘电阻	500V AC 1分钟
耐压测试	超过50MVDCΩ@500
结构规格	
PCB涂层	无
外壳材料	工程塑料
外形尺寸	271×213×38(mm)
开孔尺寸	260×202(mm)
重量	1.1Kg
环境规格	
工作环境温度	0～50°C
工作环境湿度	10～90%RH(无冷凝)
存储环境温度	-20～60°C
存储环境湿度	10～90%RH(无冷凝)
正弦振动	10～500Hz,30m/s²,三轴/1小时
冷却方式	自然风冷
产品认证	
面板防护等级	符合IP65认证
CE认证	通过CE认证 (测试标准:EN61000-6-4:2007+A1:2011, EN61000-6-2:2005)
软件	
组态软件	Kinco DToolsPro

尺寸图(单位:mm)

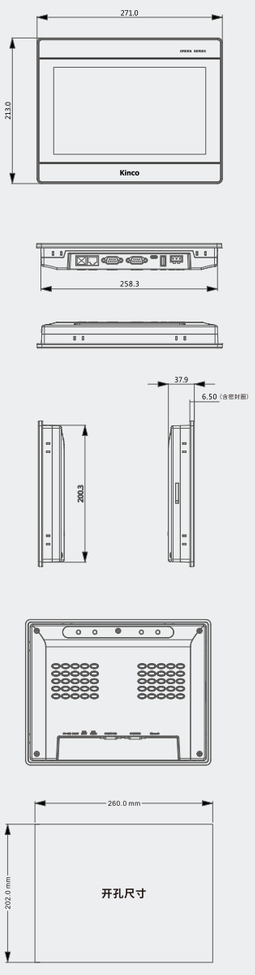

GREEN 系列二代 标准型

G2121E2

- 12.1"，1280*800高分辨率，1677万真彩色
- 85/85/85/85宽视角显示
- 四核CPU+512MB内存+4G存储
- 双网口+三串口，支持双RS485应用
- 背出线设计，线缆插拔无干涉
- 配套最新Kinco DToolsPro组态软件

型号规格	G2121E2
性能规格	
显示尺寸	12.1"TFT
显示区域	261.12(H)×163.20(V)
分辨率	1280*800像素
显示色彩	1677万真彩色
显示视角	85/85/85/85(左/右/上/下)
对比度	1200:1
背光类型	LED
亮度	500cd/m2
背光寿命	＞50000小时
触控面板	4线精密电阻网络
处理器	Quad-core ARM 1.5GHz
存储器	4GB eMMC闪存+512MB RAM内存
RTC	内置实时时钟+512KB配方
可扩展存储器	1 USB Host
打印端口	USB Host/串口
以太网	LAN0:10/100 Mbps;LAN1:10/100 Mbps
程序下载	网口/USB Slave/U盘
通讯端口	COM0:RS232/RS485/RS422;COM1：RS485/RS422;COM2:RS232;
电气规格	
输入电源	DC18V～DC28V
功耗	15W@24VDC
绝缘电阻	超过50MΩ@500V DC
耐压测试	500 VAC 1分钟
结构规格	
PCB涂层	无
外壳材料	工程塑料
外形尺寸	309x229x43mm
安装开孔尺寸	299x219mm
重量	1.6kg
环境规格	
工作环境温度	0～50℃
工作环境湿度	10～90%RH（无冷凝）
存储环境温度	-20～60℃
存储环境湿度	10～90%RH（无冷凝）
抗震度	10～500Hz,30m/s^2,三轴/1小时
冷却方式	自然风冷
产品认证	
面板防护等级	符合IP65认证 (4208—93)
CE认证	符合CE认证 （测试标准：EN IEC 61000-6-4:2019，EN IEC 61000-6-2:2019）
软件	
组态软件	Kinco DToolsPro

尺寸图（单位：mm）

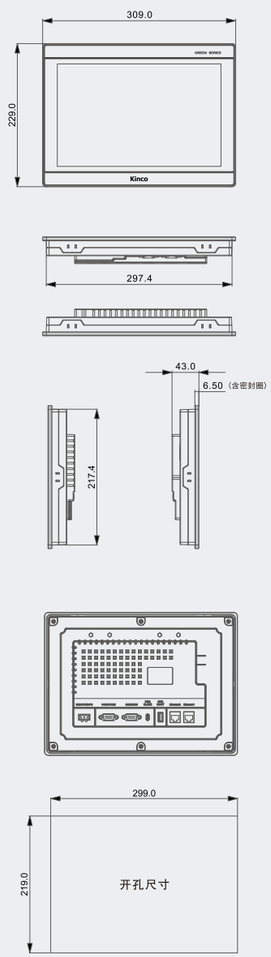

GREEN系列二代标准型

GREEN 系列二代 标准型

G2150E2

- 15"，1024*768分辨率，1677万真彩色
- 88/88/88/88近全视角显示
- 四核CPU+512MB内存+4G存储
- 双网口+三串口，支持双RS485应用
- 内置隔离电源，防护性佳
- 配套最新Kinco DToolsPro组态软件

型号规格	G2150E2
性能规格	
显示尺寸	15"TFT
显示区域	304.1(H)×228.1(V)
分辨率	1024*768像素
显示色彩	1677万真彩色
显示视角	88/88/88/88(左/右/上/下)
对比度	2500:1
背光类型	LED
亮度	350cd/m2
背光寿命	70000小时
触控面板	4线精密电阻网络
处理器	Quad-core ARM 1.5GHz
存储器	4GB eMMC闪存+512MB RAM内存
RTC	内置实时时钟+512KB配方
可扩展存储器	1 USB Host
打印端口	USB Host/串口
以太网	LAN0:10/100 Mbps;LAN1:10/100 Mbps
程序下载	网口/USB Slave/U盘
通讯端口	COM0:RS232/RS485/RS422;COM1：RS485/RS422;COM2:RS232;
电气规格	
输入电源	DC18V～DC28V 内置隔离
功耗	15W@24VDC
绝缘电阻	超过50MΩ@500V DC
耐压测试	500 VAC 1分钟
结构规格	
PCB涂层	无
外壳材料	工程塑料
外形尺寸	398×298×47(mm)
安装开孔尺寸	383×283(mm)
重　量	3KG
环境规格	
工作环境温度	0～50℃
工作环境湿度	10～90%RH（无冷凝）
存储环境温度	-20～60℃
存储环境湿度	10～90%RH（无冷凝）
抗震度	10～500Hz,30m/s^2,三轴/1小时
冷却方式	自然风冷
产品认证	
面板防护等级	符合IP65认证 (4208—93)
CE认证	符合CE认证 （测试标准：EN IEC 61000-6-4:2019，EN IEC 61000-6-2:2019）
软件	
组态软件	Kinco DToolsPro

尺寸图（单位：mm）

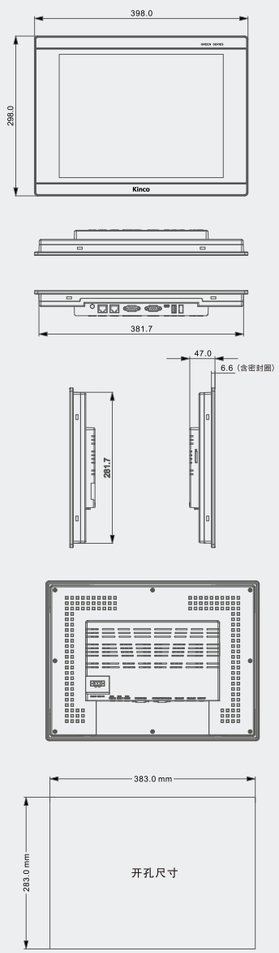

GREEN 系列二代 标准型

G2156E/G2156E-WIFI

- 15.6"，1920*1080像素,1677万真彩色
- 单网口+双串口设计,通讯无忧
- 四核CPU+512M内存+4GB闪存，极致性能
- 金属外壳+三防喷涂+电源隔离，安全可靠
- 配套最新Kinco DToolsPro组态软件

型号规格	G2156E	G2156E-WIFI
性能规格		
显示尺寸	15.6"TFT	
显示区域	344.16(W)x193.59(H)	
分辨率	1920*1080像素	
显示色彩	1677万真彩色	
显示视角	80/80/80/80(左/右/上/下)	
对比度	1000:1	
背光类型	LED	
亮度	250cd/m2	
背光寿命	20000小时	
触控面板	4线精密电阻网络(表面硬度3H)	
处理器	Quad-core ARM 1.5GHz	
存储器	4GB eMMC 闪存+512MB RAM内存	
RTC	内置实时时钟+512KB配方	
可扩展存储器	1 USB Host	
打印端口	USB Host/串口	
以太网	LAN0:10/100 MHz	
程序下载	USB Slave(Micro USB)/U盘/网口	
网络接入	有线	有线/WIFI
Wi-Fi/无线网络频段	无	IEEE802.11 b/g/n;802.11b:max 17dBm 802.11g:max 17dBm ;802.11n:max 17dBm
VPN	支持HMI远程上传、下载和屏幕监控 支持PLC透传程序上传、下载和监控	
通讯端口	COM0:RS232/RS485/RS422; COM2:RS232;	
电气规格		
输入电源	DC18V～DC28V,内置隔离电源	
功耗	15W@DC24V	
允许失电	<3ms	
绝缘电阻	超过50MΩ@500V DC	
耐压测试	500 VAC 1分钟	
结构规格		
PCB喷涂	无	
外壳材料	金属	
外形尺寸	395x259x25.5mm	
开孔尺寸	381.5x245.5mm	
安装方法	卡扣安装，VESA安装(VESA:100*100mm)	
重　量	2.5KG	
环境规格		
工作环境温度	0～50°C	
工作环境湿度	10～90%RH(无冷凝)	
存储环境温度	-20～60°C	
存储环境湿度	10～90%RH(无冷凝)	
抗震度	10～500Hz,30m/s^2,三轴/1小时	
冷却方式	自然风冷	
产品认证		
面板防护等级	符合IP65认证	
CE认证	符合CE认证 (测试标准: EN61000-6-4:2007，EN61000-6-2:2005)	
软件		
组态软件	Kinco DToolsPro	

尺寸图(单位:mm)

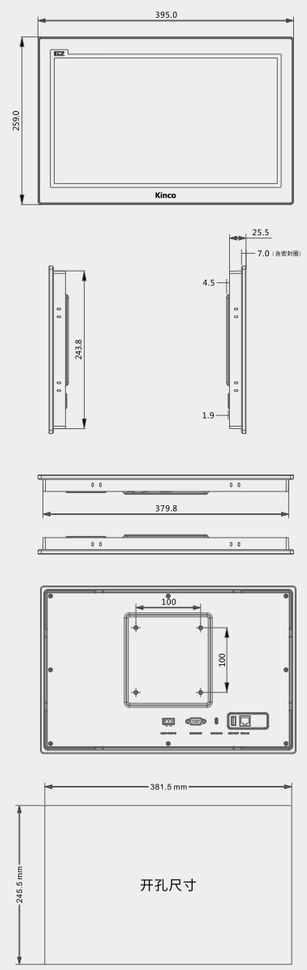

GREEN系列二代标准型

GREEN 系列二代 标准型

G2156E2

- 15.6"，1920*1080像素,1677万真彩色
- 双网口+双串口设计,通讯无忧
- 四核CPU+512M内存+4GB闪存，极致性能
- 金属外壳+三防喷涂+电源隔离，安全可靠
- 配套最新Kinco DToolsPro组态软件

型号规格	G2156E2
性能规格	
显示尺寸	15.6"TFT
显示区域	344.16(W)x193.59(H)
分辨率	1920*1080像素
显示色彩	1677万真彩色
显示视角	80/80/80/80(左/右/上/下)
对比度	1000:1
背光类型	LED
亮度	250cd/m2
背光寿命	＞20000小时
触控面板	4线精密电阻网络(表面硬度3H)
处理器	Quad-core ARM 1.5GHz
存储器	4GB 闪存+512MB 内存
RTC	内置实时时钟+512KB配方
可扩展存储器	1 USB Host
打印端口	USB Host/串口
以太网	LAN0:10/100 Mbps　LAN1:10/100 Mbps
程序下载	网口/USB Slave/U盘
通讯端口	COM0:RS232/RS485/RS422; COM2:RS232;
电气规格	
输入电源	DC18V～DC28V,内置隔离电源
功耗	15W@DC24V
允许失电	<3ms
绝缘电阻	超过50MΩ@500V DC
耐压测试	500 VAC 1分钟
结构规格	
外壳材料	金属
外形尺寸	395x259x25.5mm
安装开孔尺寸	381.5x245.5mm
安装方式	卡扣安装，VESA挂架安装(VESA 100*100mm)
重　量	2.5KG
环境规格	
工作环境温度	0～50°C
工作环境湿度	10～90%RH(无冷凝)
存储环境温度	-20～60°C
存储环境湿度	10～90%RH(无冷凝)
抗震度	10～500Hz,30m/s^2,三轴/1小时
冷却方式	自然风冷
产品认证	
面板防护等级	符合IP65认证 (4208—93)
CE认证	符合CE认证(测试标准: EN61000-6-4:2019，EN61000-6-2:2019)
软件	
组态软件	Kinco DToolsPro

尺寸图(单位:mm)

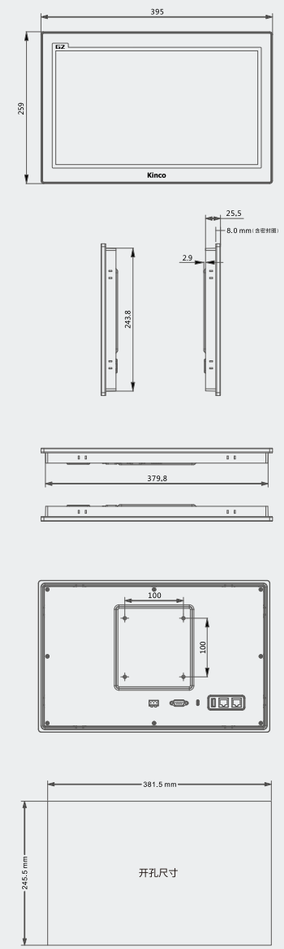

FUTURE 系列二代

高端制造业的必备智能终端

FUTURE 系列二代搭配
新一代组态软件：Kinco DToolsPro

步科秉承“品质为先”的行业理念，深耕制造行业，贴近用户市场需求，基于20余年自主研发经验，集合最新物联网，大数据，云计算，边端协同技术，在人机界面领域面向高端装备制造业推出里程碑式重磅新硬件——FUTURE系列二代产品。

- 主频四核1.8GHz
- 电源隔离+PCB防护
- 搭配 Kinco DToolsPro
- 8GB超大存储 1GB内存
- CNC金属外壳
- 双网口+双串口
- 全系标配 高清高亮全视角液晶
- UL CE 满足CE、UL认证
- 尺寸范围 覆盖7-15.6寸

FUTURE系列二代

F2070E2/F2070E2(UL)

- 7"显示，1677万真彩色
- 四核CPU，1G内存+8G闪存
- 三防喷涂，PCB防潮、防霉、防腐蚀
- 电源隔离，抗干扰能力强，安全可靠
- 双网口+三串口设计，支持双RS485应用
- 配套最新 Kinco DToolsPro组态软件

型号规格	F2070E2	F2070E2(UL)
性能规格		
显示尺寸	7″ TFT	
显示区域	154.08（W）×85.92（H）	
分辨率	800*480 像素	
显示色彩	1677万真彩色	
显示视角	80/80/80/60(左/右/上/下)	
对比度	800:1	
背光类型	LED	
亮度	400cd/m2	
背光寿命	20000 小时	
触控面板	4线精密电阻网络（表面硬度 4H）	
处理器	Quad-core ARM 1.8GHz	
存储器	8GB 闪存+1GB 内存	
RTC	内置实时时钟+512KB配方	
可扩展存储器	1 USB Host	
打印端口	USB Host/串口	
以太网	LAN0:10/100/1000Mbps；LAN1:10/100Mbps	
程序下载	USB slave/U盘/网口	
通讯端口	COM0:RS232/RS485/RS422; COM1:RS485/RS422;COM2:RS232	
电气规格		
输入电源	DC18V ～DC28V,内置隔离电源	
功耗	7W@DC 24V	
允许失电	<3ms	
绝缘功耗	超过 50MΩ@500V DC	
耐压测试	500V AC 1分钟	
结构规格		
PCB喷涂	有	
外壳材质	工程塑料	
外形尺寸	204×150×37mm	
安装开孔尺寸	192×138mm	
重量	0.6kg	
环境规格		
工作环境温度	0 ～50℃	
工作环境湿度	10～90%RH（无冷凝）	
存储环境温度	-20～60℃	
存储环境湿度	10～90%RH（无冷凝）	
正弦振动测试	10 ～500Hz,30m/s^2, X,Y,Z 轴/小时	
冷却方式	自然风冷	
产品认证		
面板防护等级	符合 IP65 认证	
CE 认证	通过CE认证（测试标准：EN61000-6-4：2007+A1:2011, EN61000-6-2：2005）	
UL认证	无	符合UL认证
软件		
组态软件	Kinco DToolsPro	

尺寸图（单位：mm）

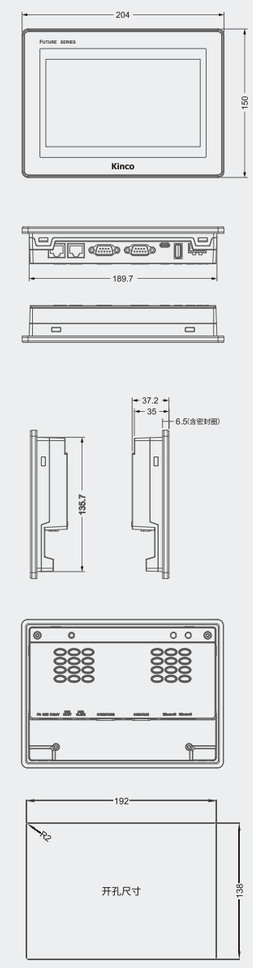

FUTURE系列二代

F2100E2/F2100E2(UL)

- 10.1",近全视角高清显示,1677万真彩色
- 双网口、双串口设计,通讯无忧
- 四核高性能,大存储 1GB RAM内存+8GB NAND闪存
- 内置隔离电源,防止外部干扰,增强产品可靠性
- 线条流畅自然,整体简约大气
- 配套最新Kinco DToolsPro组态软件

型号规格	F2100E2	F2100E2(UL)
性能规格		
显示尺寸	10.1″ TFT	
显示区域	222.72(W)×125.28(H)	
分辨率	1024*600 像素	
显示色彩	1677万真彩色	
显示视角	70/70/60/60(左/右/上/下)	
对比度	500:1	
背光类型	LED	
亮度	350cd/m2	
背光寿命	30000 小时	
触控面板	4线精密电阻网络(表面硬度 4H)	
处理器	Quad-core ARM 1.8GHz	
存储器	8GB 闪存+1GB 内存	
RTC	内置实时时钟+512KB配方	
可扩展存储器	1 USB Host	
打印端口	USB Host/串口	
以太网	LAN0:10/100/1000Mbps;LAN1:10/100Mbps	
程序下载	USB slave/U盘/网口	
通讯端口	COM0:RS232/RS485/RS422; COM2:RS232	
电气规格		
输入电源	DC10.8V～DC28V,内置隔离电源	
功耗	7W@DC 24V	
允许失电	<3ms	
绝缘功耗	超过 50MΩ@500V DC	
耐压测试	500V AC 1分钟	
结构规格		
PCB喷涂	有	
外壳材质	工程塑料	
外形尺寸	271×213×38mm	
安装开孔尺寸	260×202mm	
重量	1.1kg	
环境规格		
工作环境温度	0～50℃	
工作环境湿度	10～90%RH(无冷凝)	
存储环境温度	-20～60℃	
存储环境湿度	10～90%RH(无冷凝)	
正弦振动测试	10～500Hz,30m/s², X,Y,Z 轴/小时	
冷却方式	自然风冷	
产品认证		
面板防护等级	符合 IP65 认证	
CE 认证	通过CE认证 (测试标准:EN61000-6-4:2007+A1:2011, EN61000-6-2:2005)	
UL认证	无	符合UL认证
软件		
组态软件	Kinco DToolsPro	

尺寸图(单位:mm)

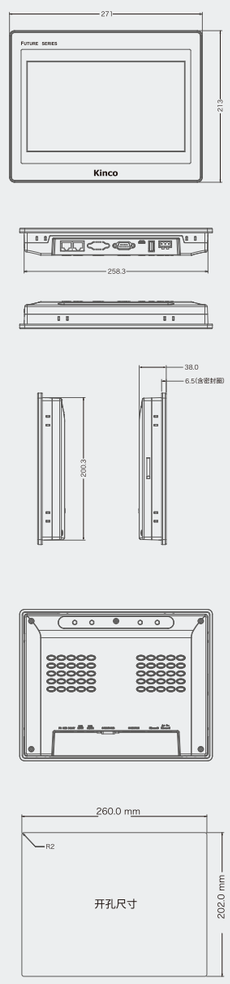

FUTURE系列二代

FUTURE系列二代

F2121E2/F2121E2(UL)

- 12.1",高清显示,1677万真彩色
- 双网口+双串口设计,通讯无忧
- 四核CPU+1GB内存+8GB闪存,极致性能
- 金属外壳+三防喷涂+电源隔离,安全可靠
- 配套最新Kinco DToolsPro组态软件

型号规格	F2121E2	F2121E2(UL)
性能规格		
显示尺寸	12.1″ TFT	
显示区域	261.12(W)×163.2(H)	
分辨率	1280*800 像素	
显示色彩	1677万真彩色	
显示视角	85/85/85/85(左/右/上/下)	
对比度	1200:1	
背光类型	LED	
亮度	500cd/m2	
背光寿命	50000 小时	
触控面板	4线精密电阻网络(表面硬度 4H)	
处理器	Quad-core ARM 1.8GHz	
存储器	8GB 闪存+1GB 内存	
RTC	内置实时时钟+512KB配方	
可扩展存储器	1 USB Host	
打印端口	USB Host/串口	
以太网	LAN0:10/100/1000Mbps;LAN1:10/100Mbps	
程序下载	USB slave/U盘/网口	
通讯端口	COM0:RS232/RS485/RS422; COM2:RS232	
电气规格		
输入电源	DC18V～DC28V,内置隔离电源	
功耗	15W@DC 24V	
允许失电	<3ms	
绝缘功耗	超过 50MΩ@500V DC	
耐压测试	500V AC 1分钟	
结构规格		
PCB喷涂	有	
外壳材质	金属	
外形尺寸	313×235×48.5mm	
安装开孔尺寸	295×217mm	
重量	5kg	
环境规格		
工作环境温度	0～50℃	
工作环境湿度	10～90%RH(无冷凝)	
存储环境温度	-20～60℃	
存储环境湿度	10～90%RH(无冷凝)	
正弦振动测试	10～500Hz,30m/s², X,Y,Z 轴/小时	
冷却方式	自然风冷	
产品认证		
面板防护等级	符合 IP65 认证	
CE 认证	通过CE认证 (测试标准:EN61000-6-4:2007+A1:2011, EN61000-6-2:2005)	
UL认证	无	符合UL认证
软件		
组态软件	Kinco DToolsPro	

尺寸图(单位:mm)

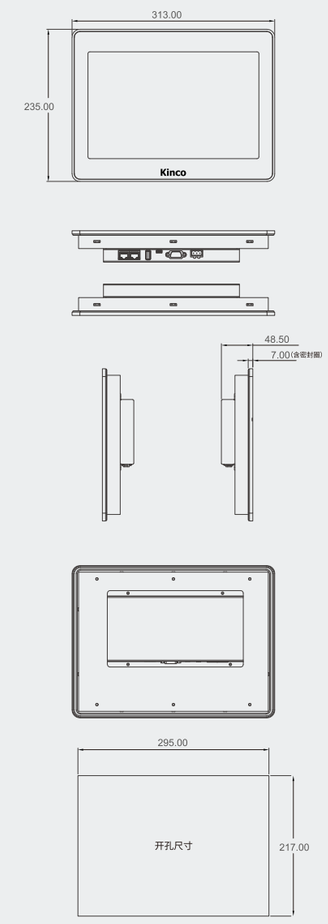

FUTURE系列二代

F2150E2

- 15"，1024*768分辨率，1677万真彩色
- 88/88/88/88近全视角显示
- 四核高性能CPU+1G内存+8G存储
- 双网口设计，可连接更多外设
- 隔离电源+PCB三防，可应用多种恶劣环境
- 配套最新Kinco DToolsPro组态软件

型号规格	F2150E2
性能规格	
显示尺寸	15"TFT
显示区域	304.1(H)×228.1(V)
分辨率	1024*768像素
显示色彩	1677万真彩色
显示视角	88/88/88/88(左/右/上/下)
对比度	2500:1
背光类型	LED
亮度	350cd/m2
背光寿命	70000小时
触控面板	4线精密电阻网络
处理器	Quad-core ARM 1.8GHz
存储器	8GB eMMC闪存+1GB RAM内存
RTC	内置实时时钟+512KB配方
可扩展存储器	1 USB Host
打印端口	USB Host/串口
以太网	LAN0:10/100/1000 Mbps LAN1:10/100 Mbps
无线通讯	IEEE802.11 b/g/n 支持AP
程序下载	网口/USB Slave/U盘
通讯端口	COM0:RS232/RS485/RS422;COM1：RS485/RS422;COM2:RS232;
电气规格	
输入电源	DC18V～DC28V 内置隔离
功耗	15W@24VDC
绝缘电阻	超过50MΩ@500V DC
耐压测试	500 VAC 1分钟
结构规格	
PCB涂层	有
外壳材料	金属
外形尺寸	366*293*49.5mm
安装开孔尺寸	352*279mm
重　量	5KG
环境规格	
工作环境温度	0～50°C
工作环境湿度	10～90%RH(无冷凝)
存储环境温度	-20～60°C
存储环境湿度	10～90%RH(无冷凝)
抗震度	10～500Hz,30m/s²,三轴/1小时
冷却方式	自然风冷
产品认证	
面板防护等级	符合IP65认证 (4208—93)
CE认证	符合CE认证(测试标准: EN61000-6-4:2019，EN61000-6-2:2019)
软件	
组态软件	Kinco DToolsPro

尺寸图(单位:mm)

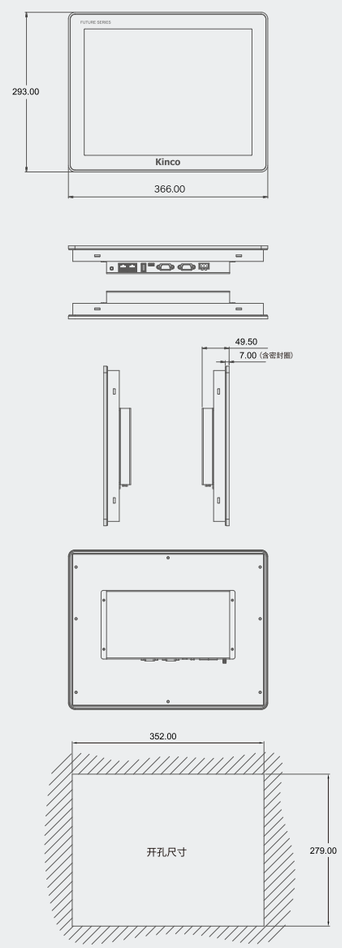

FUTURE系列二代

FUTURE系列二代

F2156E2/F2156E2(UL)

- 15.6"电阻屏，1920*1080像素,16.2M真彩色
- 双网口+双串口设计,通讯无忧
- 四核CPU+1GB内存+8GB闪存，极致性能
- 金属外壳+三防喷涂+电源隔离，安全可靠
- 配套最新Kinco DToolsPro组态软件

型号规格	F2156E2	F2156E2(UL)
性能规格		
显示尺寸	15.6" TFT	
显示区域	344.16(W)×163.2(H)	
分辨率	1920*1080 像素	
显示色彩	16.2M真彩色	
显示视角	89/89/89/89(左/右/上/下)	
对比度	1000:1	
背光类型	LED	
亮度	300cd/m2	
背光寿命	30000 小时	
触控面板	4线精密电阻网络 (表面硬度 4H)	
处理器	Quad-core ARM 1.8GHz	
存储器	8GB 闪存+1GB 内存	
RTC	内置实时时钟+512KB配方	
可扩展存储器	1 USB Host	
打印端口	USB Host/串口	
以太网	LAN0:10/100/1000Mbps;LAN1:10/100Mbps	
程序下载	USB slave/U盘/网口	
通讯端口	COM0:RS232/RS485/RS422; COM2:RS232	
电气规格		
输入电源	DC18V ～DC28V,内置隔离电源	
功耗	15W@DC 24V	
允许失电	<3ms	
绝缘功耗	超过 50MΩ@500V DC	
耐压测试	500V AC 1分钟	
结构规格		
PCB喷涂	有	
外壳材质	金属	
外形尺寸	395×259×25.5mm	
安装开孔尺寸	381.5×245.5mm	
安装方式	卡扣安装，VESA挂架安装(VESA 100*100mm)	
重量	2.5kg	
环境规格		
工作环境温度	0 ～50°C	
工作环境湿度	10～90%RH (无冷凝)	
存储环境温度	-20～60°C	
存储环境湿度	10～90%RH (无冷凝)	
正弦振动测试	10 ～500Hz,30m/s², X,Y,Z 轴/小时	
冷却方式	自然风冷	
产品认证		
面板防护等级	符合 IP65 认证	
CE 认证	通过CE认证 (测试标准：EN61000-6-4：2007+A1:2011, EN61000-6-2：2005)	
UL认证	无	符合UL认证
软件		
组态软件	Kinco DToolsPro	

尺寸图(单位:mm)

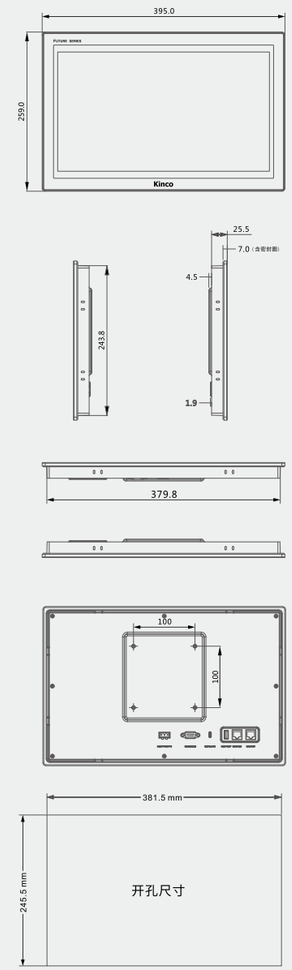

FUTURE系列二代

F2156E2-PX/F2156E2-PX(UL)

- 15.6"电容屏，1920*1080像素,16.2M真彩色
- 双网口+双串口设计,通讯无忧
- 四核CPU+1GB内存+8GB闪存，极致性能
- 金属外壳+三防喷涂+电源隔离，安全可靠
- 配套最新Kinco DToolsPro组态软件

型号规格	F2156E2-PX	F2156E2-PX(UL)
性能规格		
显示尺寸	15.6″ TFT	
显示区域	344.16（W）×163.2（H）	
分辨率	1920*1080 像素	
显示色彩	16.2M真彩色	
显示视角	89/89/89/89(左/右/上/下)	
对比度	1000:1	
背光类型	LED	
亮度	300cd/m2	
背光寿命	30000 小时	
触控面板	强化玻璃电容式触摸面板	
处理器	Quad-core ARM 1.8GHz	
存储器	8GB 闪存+1GB 内存	
RTC	内置实时时钟+512KB配方	
可扩展存储器	1 USB Host	
打印端口	USB Host/串口	
以太网	LAN0:10/100/1000Mbps；LAN1:10/100Mbps	
程序下载	USB slave/U盘/网口	
通讯端口	COM0:RS232/RS485/RS422; COM2:RS232	
电气规格		
输入电源	DC18V ～DC28V,内置隔离电源	
功耗	15W@DC 24V	
允许失电	<3ms	
绝缘功耗	超过 50MΩ@500V DC	
耐压测试	500V AC 1分钟	
结构规格		
PCB喷涂	有	
外壳材质	金属	
外形尺寸	395×259×25.5mm	
安装开孔尺寸	381.5×245.5mm	
安装方式	卡扣安装，VESA挂架安装（VESA 100*100mm）	
重量	2.5kg	
环境规格		
工作环境温度	0 ～50°C	
工作环境湿度	10～90%RH (无冷凝)	
存储环境温度	-20～60°C	
存储环境湿度	10～90%RH (无冷凝)	
正弦振动测试	10 ～500Hz,30m/s^2, X,Y,Z 轴/小时	
冷却方式	自然风冷	
产品认证		
面板防护等级	符合 IP65 认证	
CE 认证	通过CE认证 （测试标准：EN61000-6-4：2007+A1:2011, EN61000-6-2：2005）	
UL认证	无	符合UL认证
软件		
组态软件	Kinco DToolsPro	

尺寸图（单位：mm）

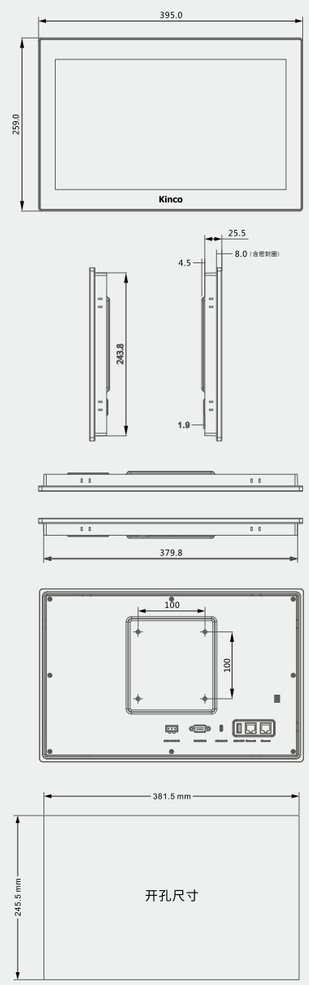

FUTURE系列二代

FUTURE系列二代

F2156E-TX

- 15.6"电容屏,1920*1080像素,16,2M真彩色
- 单网口+双串口设计,通讯无忧
- 四核CPU+1GB内存+8GB闪存,极致性能
- 整机一体式外观设计,搭配按钮、急停使用,颜值稳定在线
- 悬臂式安装,操作空间大,灵活性高,适应性强
- 铝合金金属外壳+三防喷涂+电源隔离,安全可靠
- 配套最新Kinco DToolsPro组态软件

型号规格	F2156E-TX
性能规格	
显示尺寸	15.6"TFT
显示区域	344.16 (W) x193.59 (H)
分辨率	1920*1080像素
显示色彩	16.2M
显示视角	89/89/89/89(左/右/上/下)
对比度	1000:1
背光类型	LED
亮度	300cd/m2
背光寿命	>30000小时
触控面板	强化玻璃电容式触控面板
处理器	四核ARM1.8GHz处理器
存储器	8GBNAND闪存+1GBRAM内存
RTC	内置实时时钟+512K配方
可扩展存储器	1USB Host
以太网	LANO:10/100/100Mbps
急停开关	1*双回路急停
按钮	1*金属按钮(绿色LED灯)、1*金属按钮(蓝色LED灯)、1*金属按钮(红色LED灯)
程序下载	网口/USB Slave/U盘
通讯端口	COM0:RS232/RS485/RS422;COM2:RS232
电气规格	
输入电源	DC18V~DC28V,内置隔离电源
功耗	15W@DC24V
允许失电	<3ms
绝缘功耗	超过50MQ@500VDC
耐压测试	500VAC一分钟
结构规格	
PCB喷涂	有
外壳材质	金属
外形尺寸	397mm*297mm*46mm
安装方式	悬臂安装
安装尺寸	118mm*70mm
重量	4kg
环境规格	
工作环境温度	0~50°C
工作环境湿度	10~90%RH(无冷凝)
存储环境温度	-20~60°C
存储环境湿度	10~90%RH(无冷凝)
正弦振动测试	10~500Hz,30m/s^2,三轴/1小时
冷却方式	自然风冷
产品认证	
面板防护等级	符合 IP65 认证 (4208-93)
CE 认证	通过CE认证 (测试标准:EN61000-6-4:2019,EN61000-6-2:2019)
组态软件	Kinco DToolsPro

尺寸图（单位：mm）

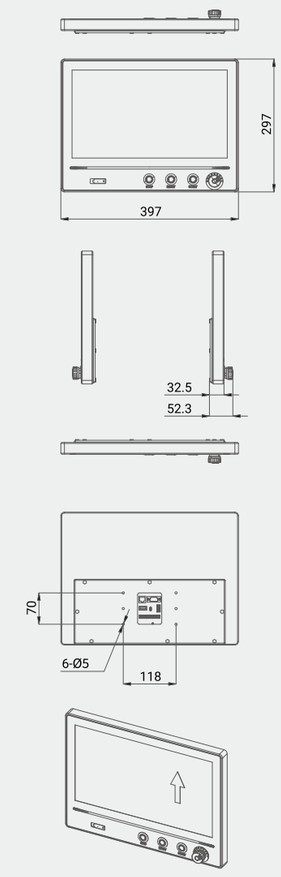

R321KB系列桌面高频读写器

- 支持USB接口通信
- 内置高频天线
- 支持ISO/IEC 14443A/B、ISO/IEC 15693和ISO 18000-3M1标准
- 有效读写距离达到5cm（数据来源：Mifare 1 S50卡，常温下无其他干扰的环境）
- 内置LED指示灯和蜂鸣器

型号	RFID-R321KB-PB
参数	
工作电压/功耗	+5V/0.3W
通讯接口	USB
接口类型	USB Type A
工作频率	13.56MHz
天线模式	一体式
发射功率	0.2W
支持协议种类	ISO14443A/B,ISO15693/ISO18000-3M1
标签读取距离	5cm
工作温度	-10℃～+65℃
规格尺寸	122×73×15mm
材质	ABS

尺寸图(单位:mm)

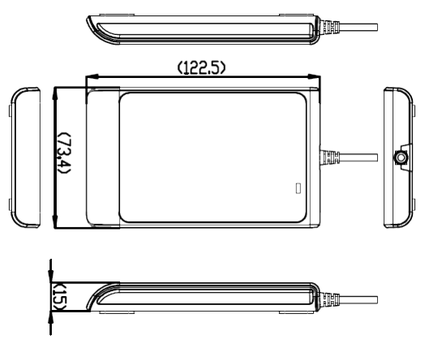

序号	接口类型	管脚定义	功能说明
CON1	USB Type A公头	PIN1	+5V
		PIN2	D-
		PIN3	D+
		PIN4	GND
LED	LED指示灯	绿灯常亮	设备正常工作
		绿灯闪烁	读电子标签成功
ANT	天线	/	阅读器读卡区域

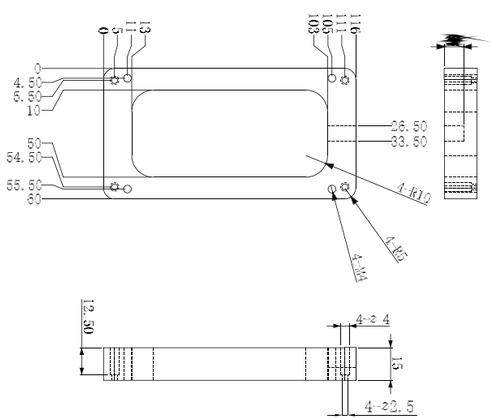

步科全新一代组态软件：Kinco DToolsPro

office软件风格，样式新颖、简约大方
面向对象开发，维护、升级快速响应
标签变量组态模式，贴近ST语言编程习惯
集成式按钮、多重复制、批量修改等便利性操作助力高效组态

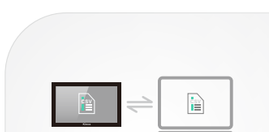

操作日志
支持导出入导出表格配置，快速组态

标签通讯
欧姆龙、西门子、博图、codesys等

模板库
自定义组合控件，支持导入导出

RFID
USB免驱，一键勾选刷卡登录

数据库
内置SQLite，支持访问
My SQL、SQL Server、Postgresql

I/O
支持8、16、32位数据类型，
描述内容可导入导出配置

电子签名
操作者、检验者双重确认，
历史记录完美追踪

宏指令
函数模板插入，
变量查找替换，单独编译

动态报警
支持偏差、多范围、
表达式类型报警，历史查询